CASANOOV

ART350B160 VELETA / ARLBERG / ADULA / TRIGLAV

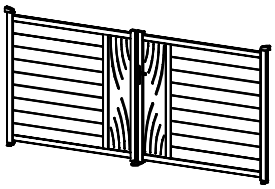

KIT-000061

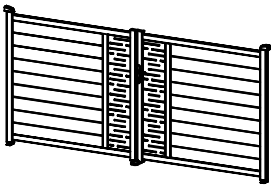

KIT-000062

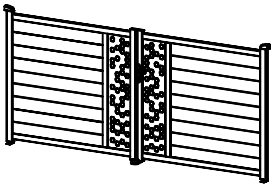

KIT-000063

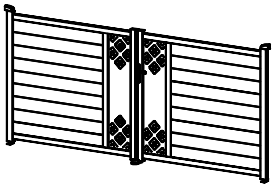

KIT-000064

7-8H

x2

KIT-000061 KIT-000063		KIT-000062 KIT-000064	
COM-000148	[x1]	COM-000194/198/202/206*	[x1]
COM-000149	[x1]		

*Selon modèle

FR EN ES DE IT NL PL CE

NOTICE DE MONTAGE / INSTRUCTION MANUAL / MANUAL DE MONTAJE / MONTAGEANLEITUNG / MANUALE DI MONTAGGIO / MONTAGEHANDLEIDING / INSTRUKCJA MONTAŻU

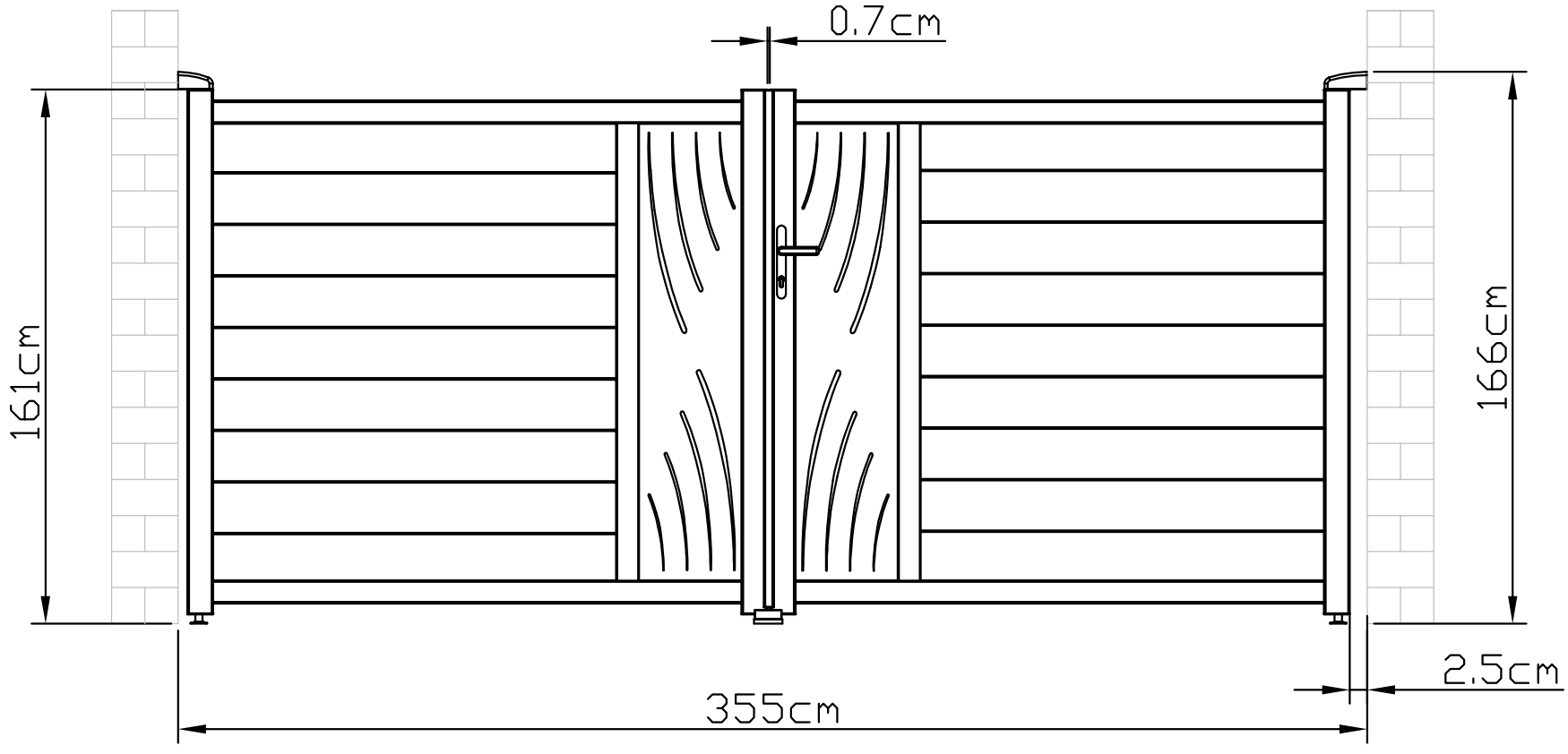
0.7cm
161cm
166cm
2.5cm
355cm

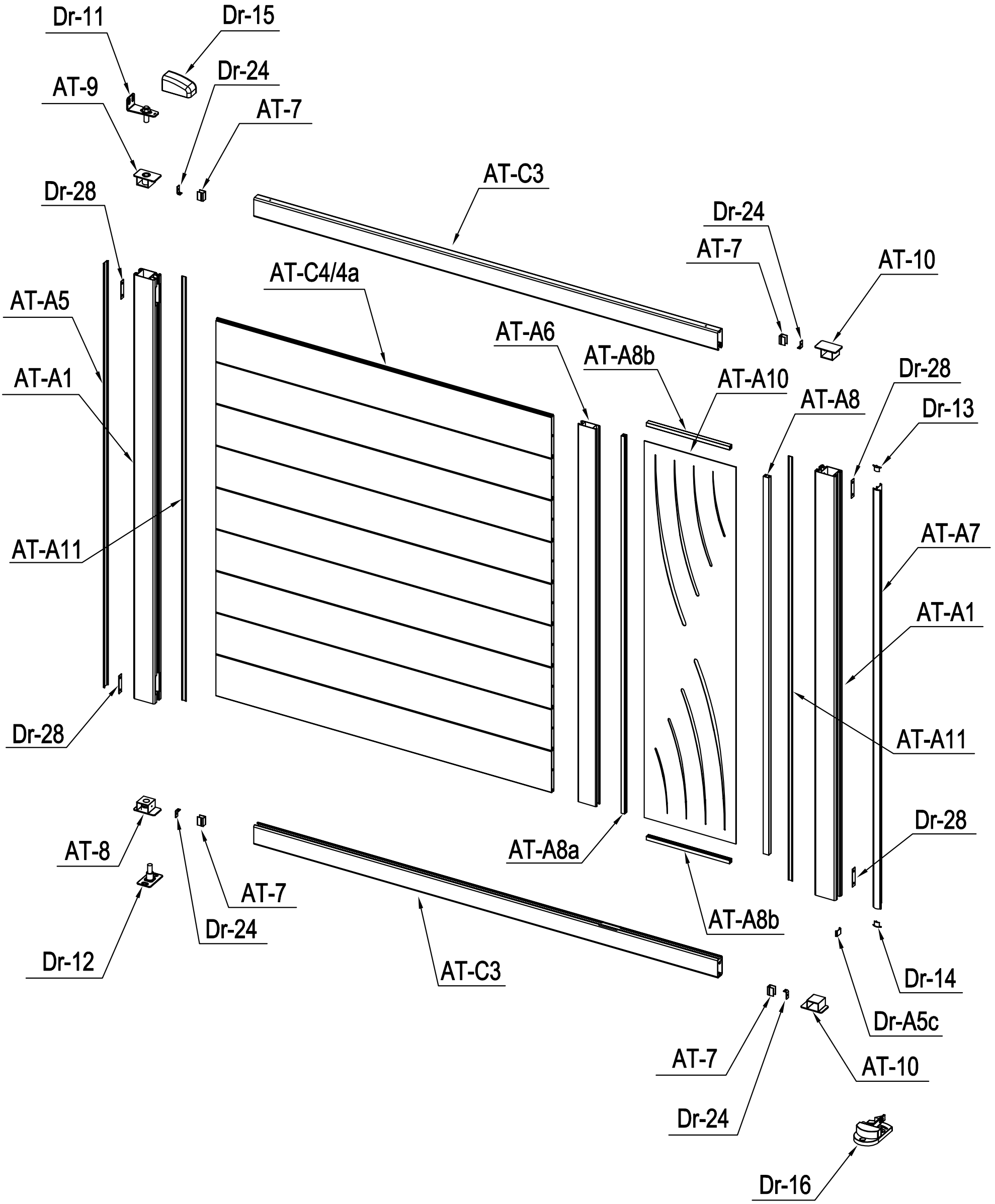
Dr-11
Dr-15
Dr-24
AT-9
AT-7
AT-C3
Dr-28
Dr-24
AT-7
AT-10
AT-C4/4a
AT-A5
AT-A6
AT-A8b
AT-A10
AT-A8
Dr-28
Dr-13
AT-A1
AT-A7
AT-A11
AT-A1
AT-A11
Dr-28
Dr-28
AT-A8a
AT-8
AT-7
AT-A8b
Dr-24
AT-C3
Dr-12
Dr-14
Dr-A5c
AT-7
AT-10
Dr-24
Dr-16

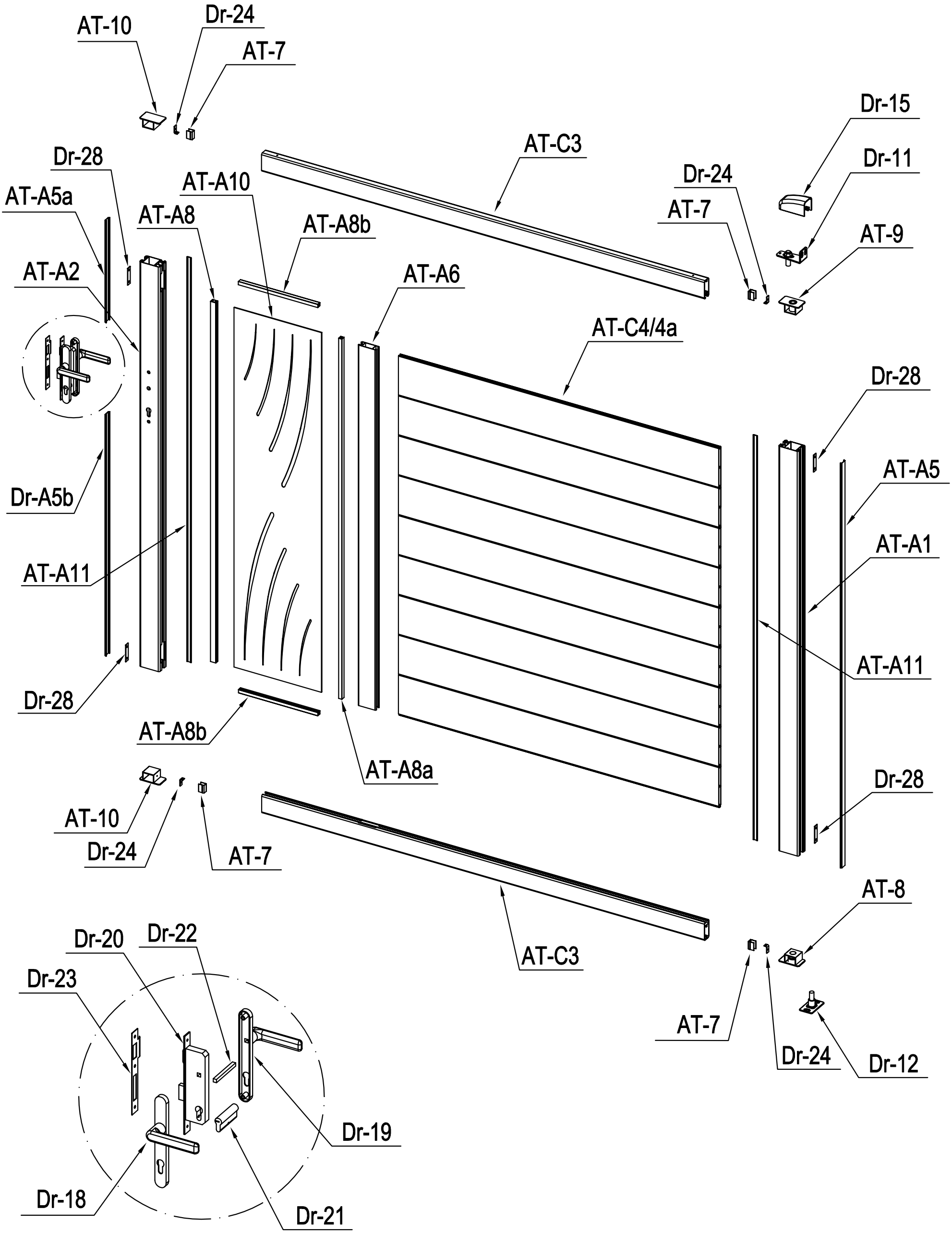
AT-10
Dr-24
AT-7
Dr-28
AT-A5a
AT-A8
AT-A10
AT-A8b
AT-C3
Dr-15
Dr-11
Dr-24
AT-7
AT-9
AT-A2
AT-A6
AT-C4/4a
Dr-28
AT-A5
Dr-A5b
AT-A1
AT-A11
AT-A11
Dr-28
AT-A8b
AT-A8a
Dr-28
AT-10
Dr-24
AT-7
AT-C3
AT-8
Dr-20
Dr-22
Dr-23
AT-7
Dr-24
Dr-12
Dr-19
Dr-18
Dr-21

PART LIST

IMAGE	NO.	L.(mm)	QTY
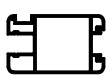	AT-A1	1573	3
	AT-A2	1573	1
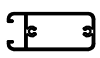	AT-C3	1721	4
	AT-A6	1401	2
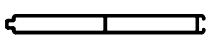	AT-C4	1245	16
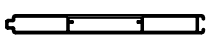	AT-C4a	1245	2
	AT-C15	1245	2
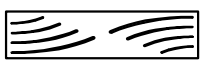	AT-A10	1398	2
	AT-A8	1400	2
	AT-A8a	1400	2
	AT-A8b	308.5	4
	AT-A5	1573	2
	AT-A5a	395.5	1
	Dr-A5b	937	1
	Dr-A5c	19.5	1
	AT-A11	1573	4
	AT-7	29.5	8
	AT-A7	1553	1
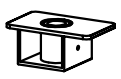	AT-8		2
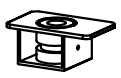	AT-9		2
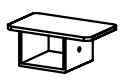	AT-10		4
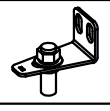	Dr-11		2
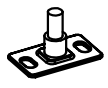	Dr-12		2
	Dr-13		1
	Dr-14		1

IMAGE	NO.	L.(mm)	QTY
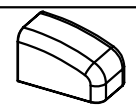	Dr-15		2
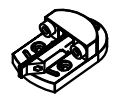	Dr-16		1
	Dr-17		2
	Dr-31		4
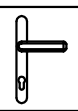	Dr-18		1
	Dr-19		1
	Dr-20		1
	Dr-21		1
	Dr-22		1
	Dr-23		1
	Dr-24		8
	Dr-25		1
	Dr-25a		2
	Dr-26		3
	Dr-27		2
	AT-D30		8
	AT-D31		8
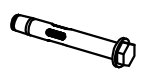	AT-D32		12
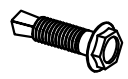	AT-D33		16
	AT-D34		3
	AT-D35		3
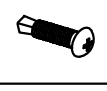	AT-D36		62
	AT-D37		8
	Dr-28		8

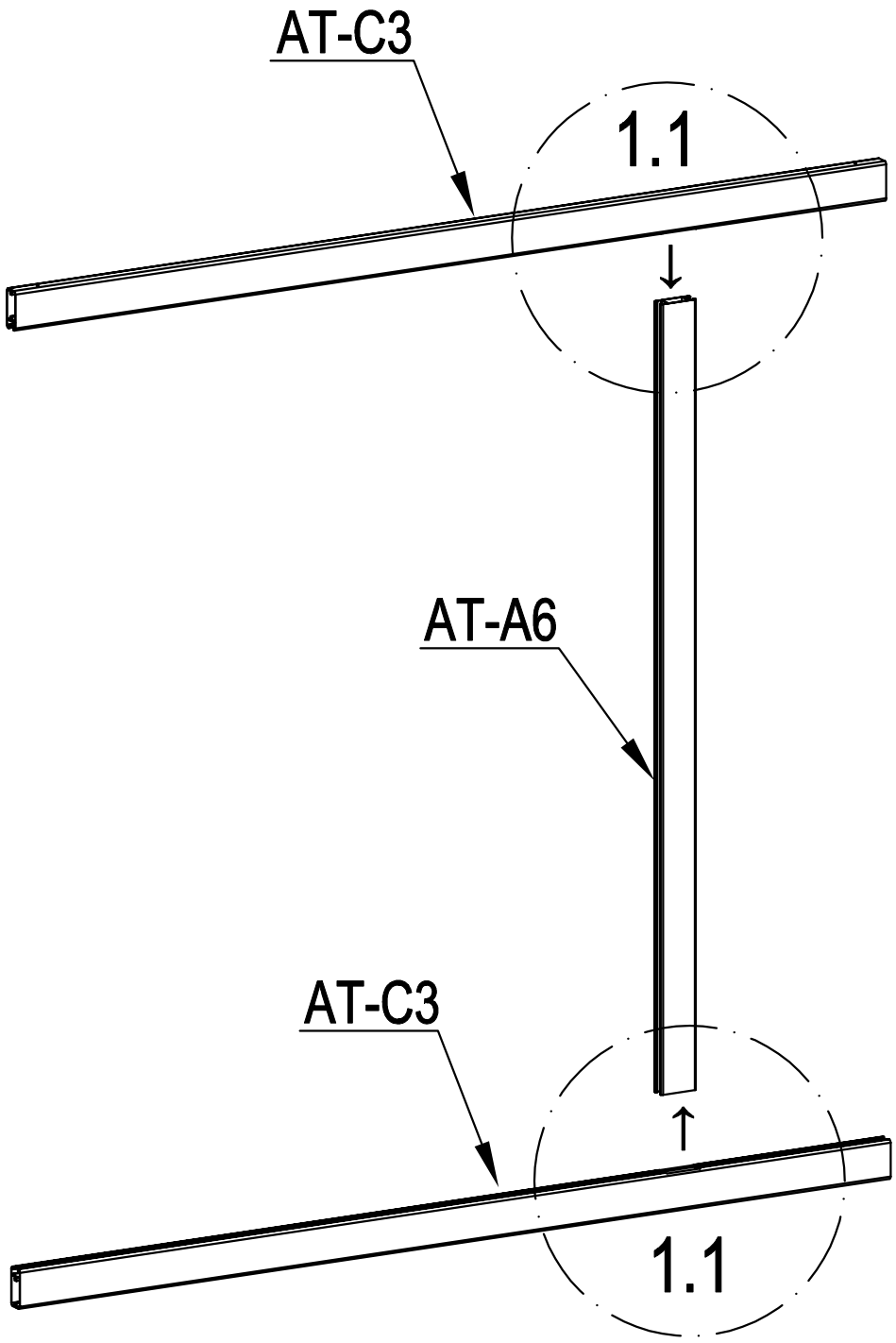

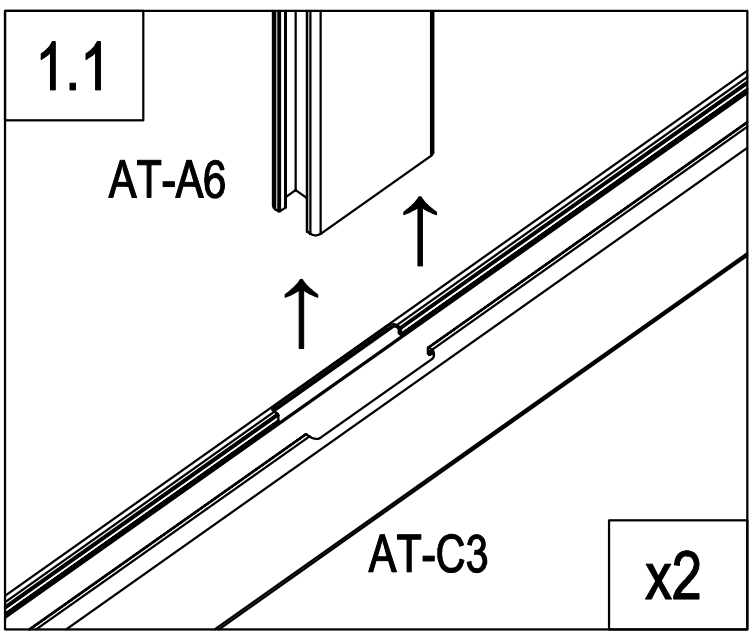

	AT-A6	1
	AT-C3	2

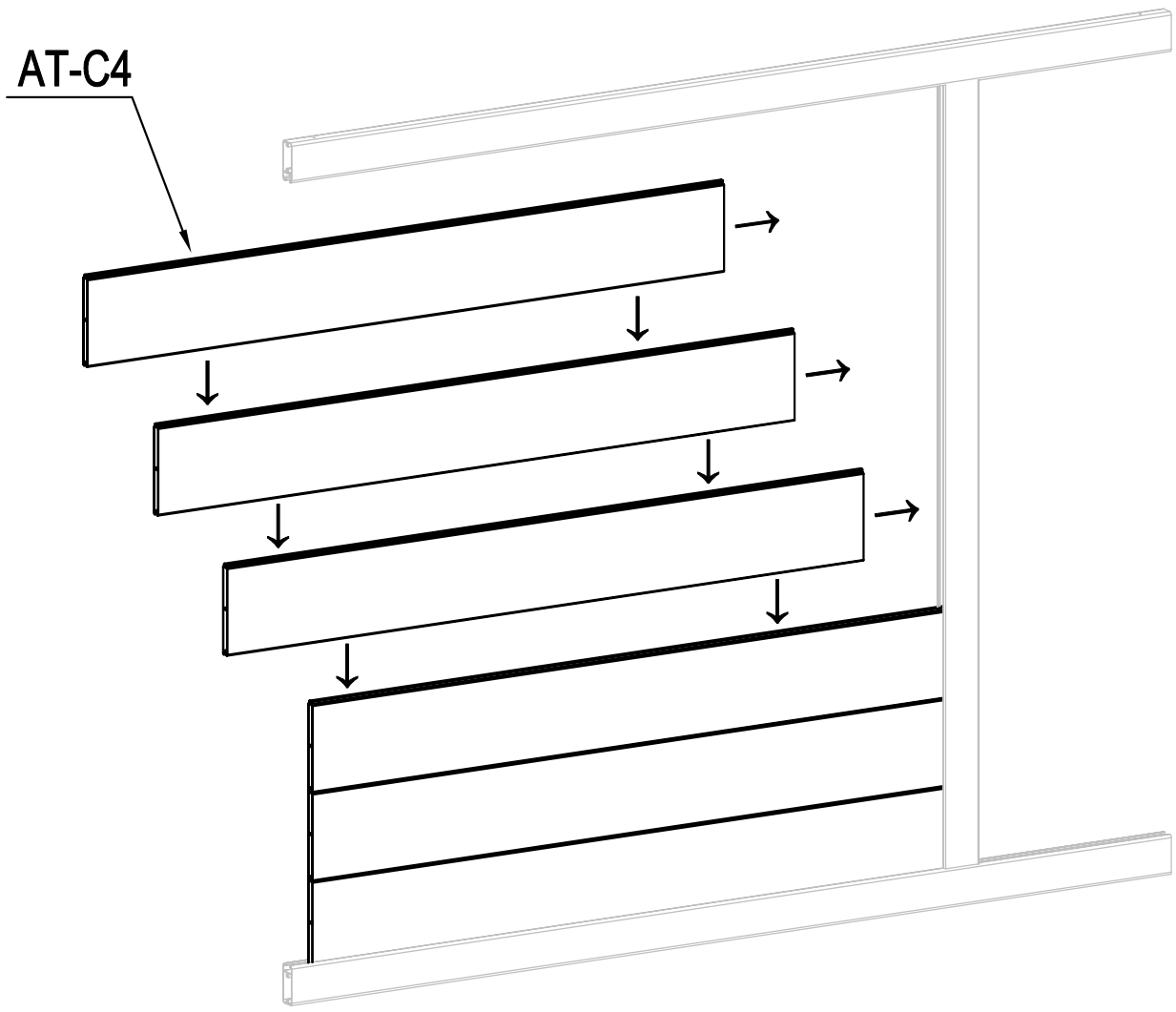

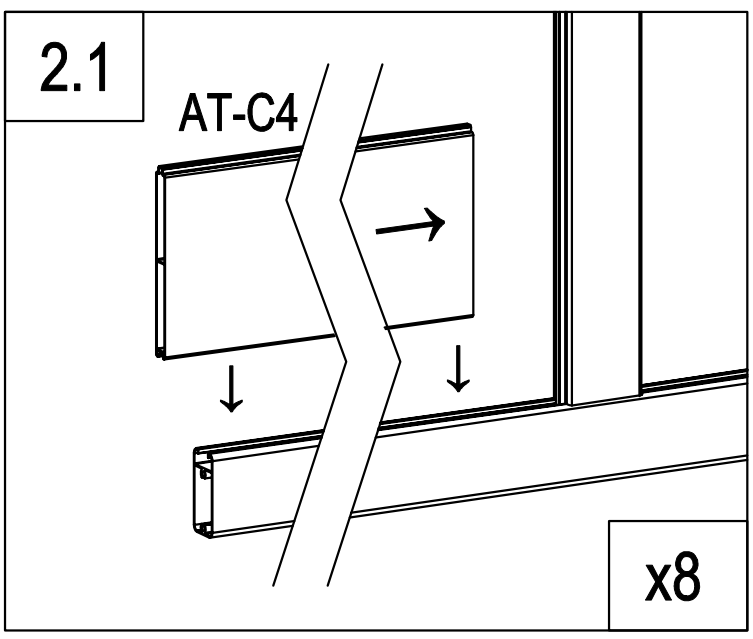

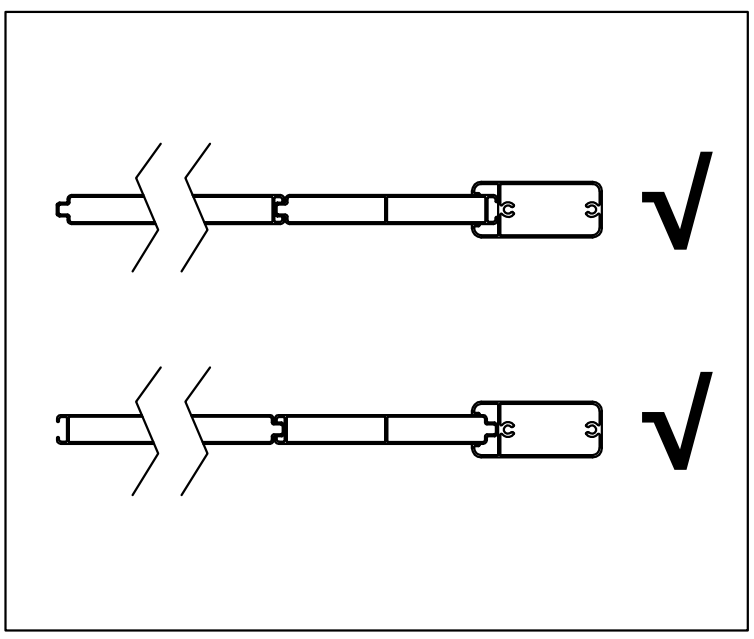

	AT-C4	8

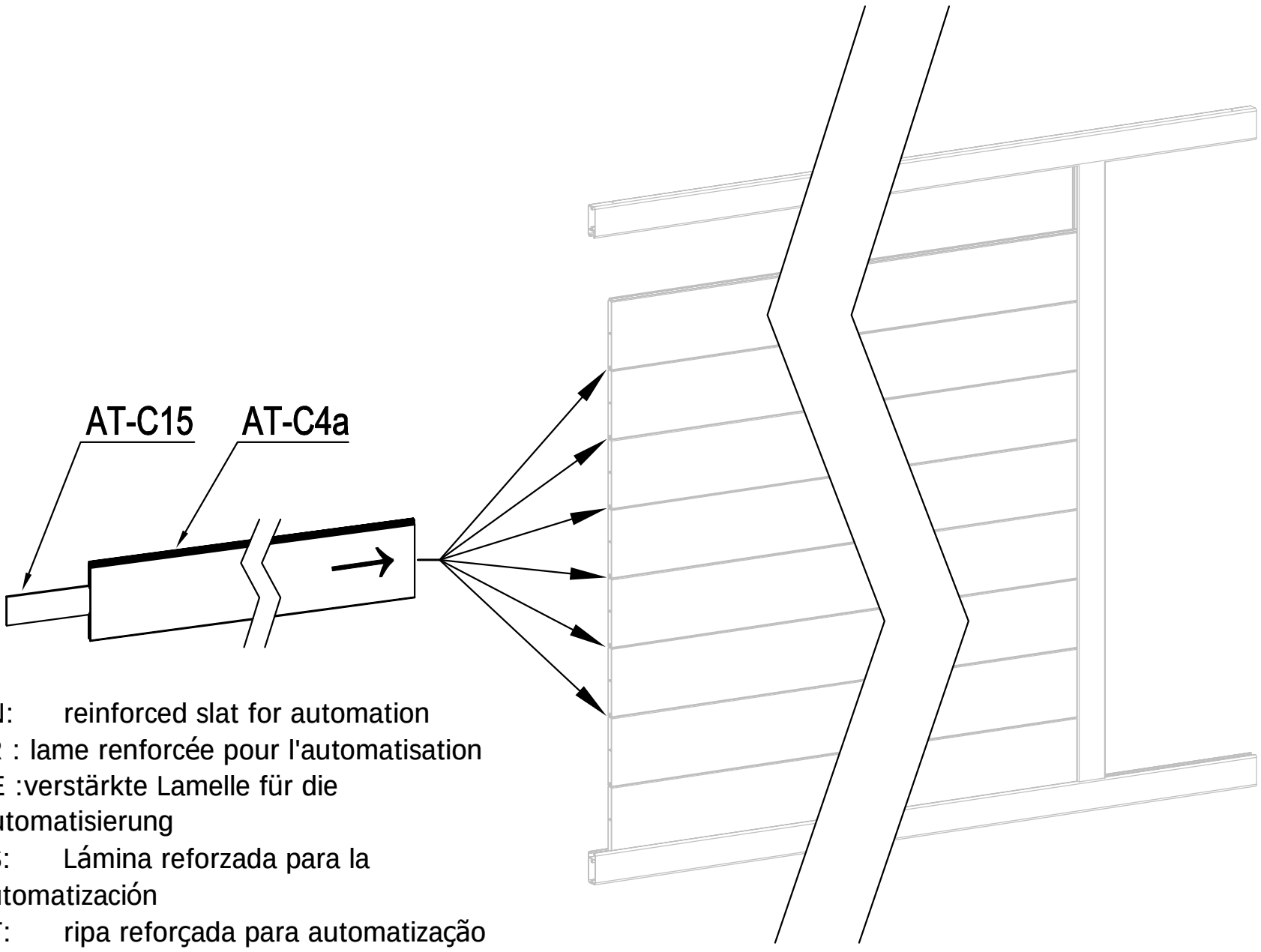

EN: reinforced slat for automation
FR : lame renforcée pour l'automatisation
DE :verstärkte Lamelle für die Automatisierung
ES: Lámina reforzada para la automatización
PT: ripa reforçada para automatização
IT: lamella rinforzata per l'automazione
NL: versterkte lat voor automatisering
PL: wzmocniona listwa do automatyzacji

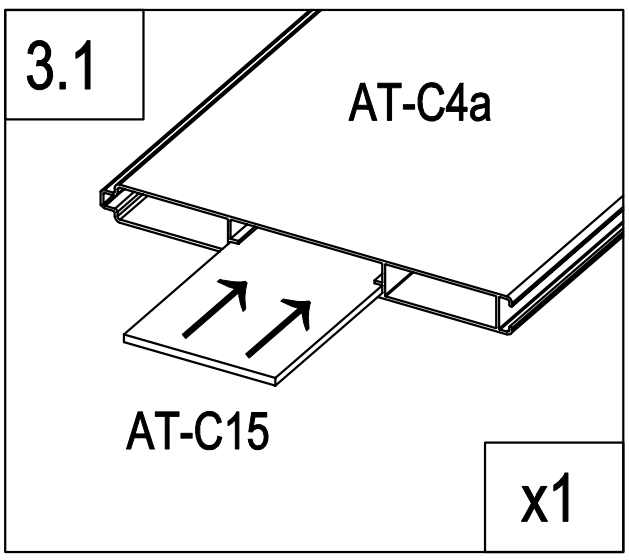

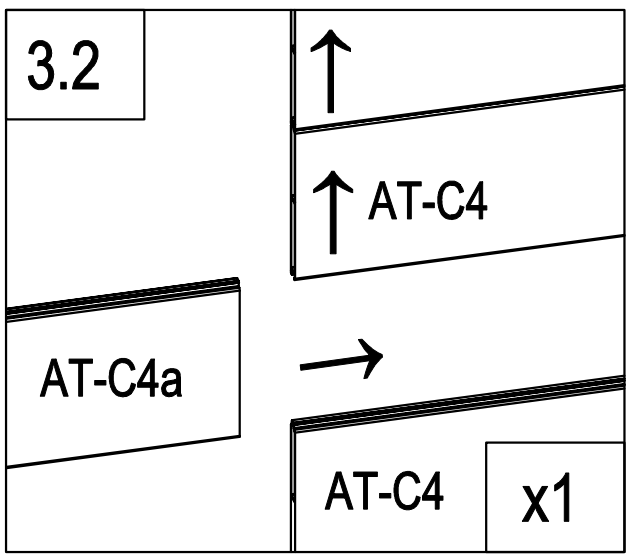

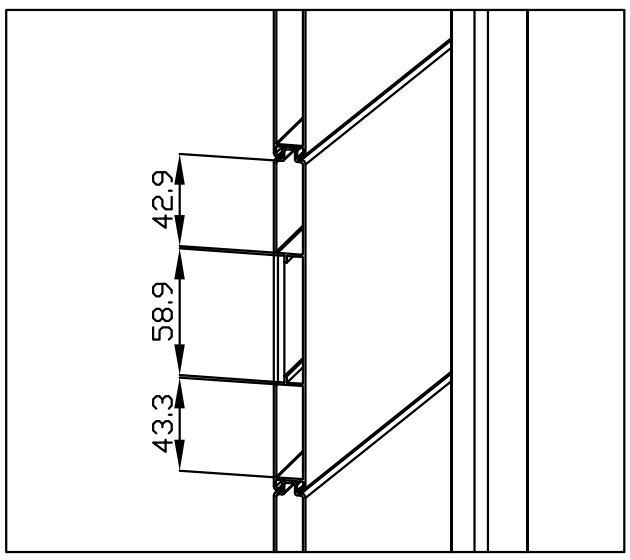

	AT-C15	1
	AT-C4a	1

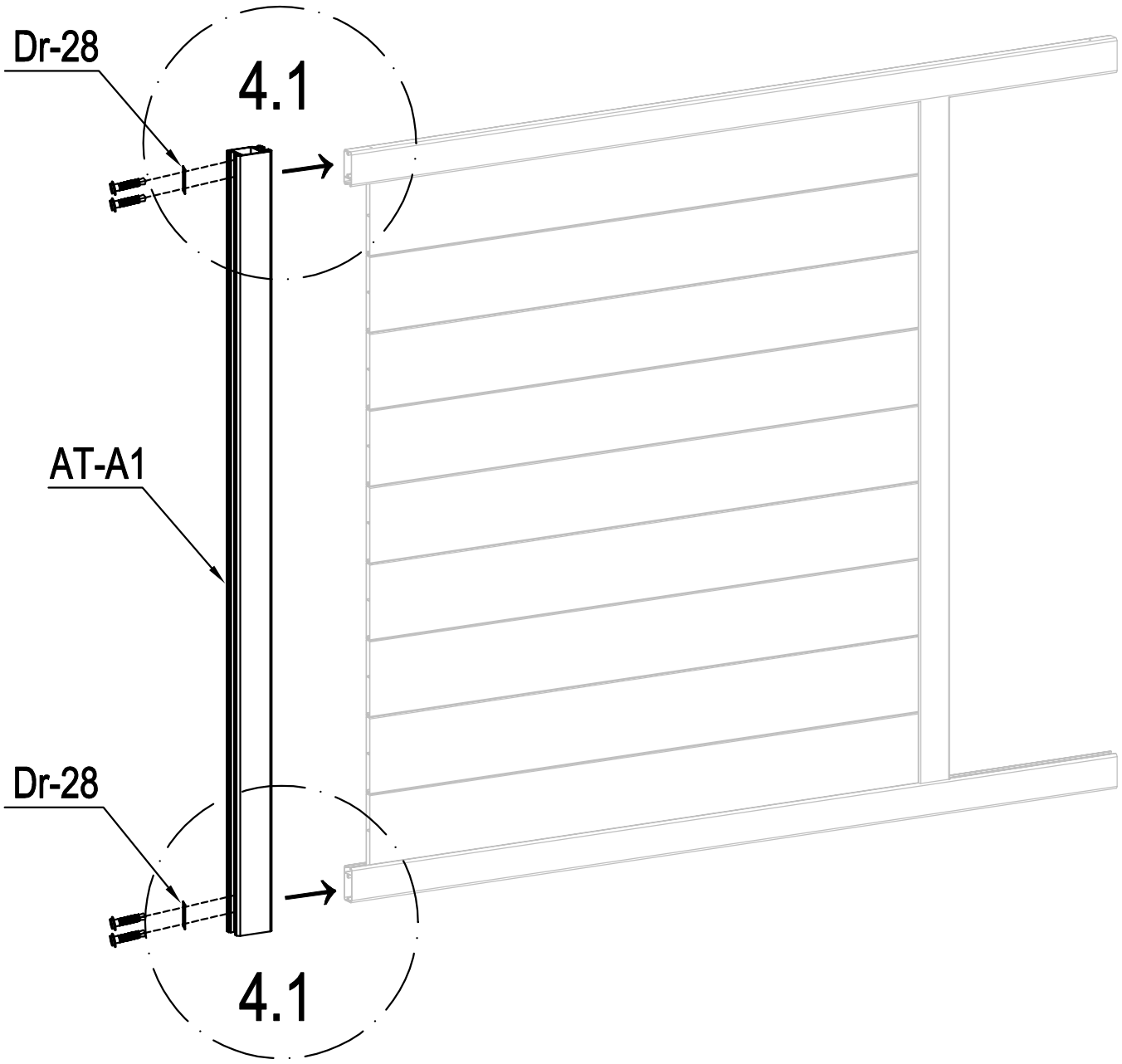

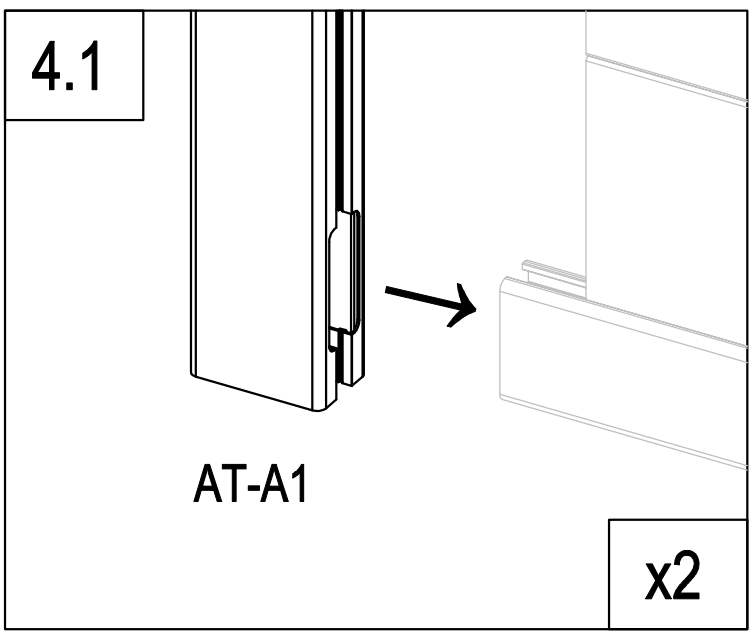

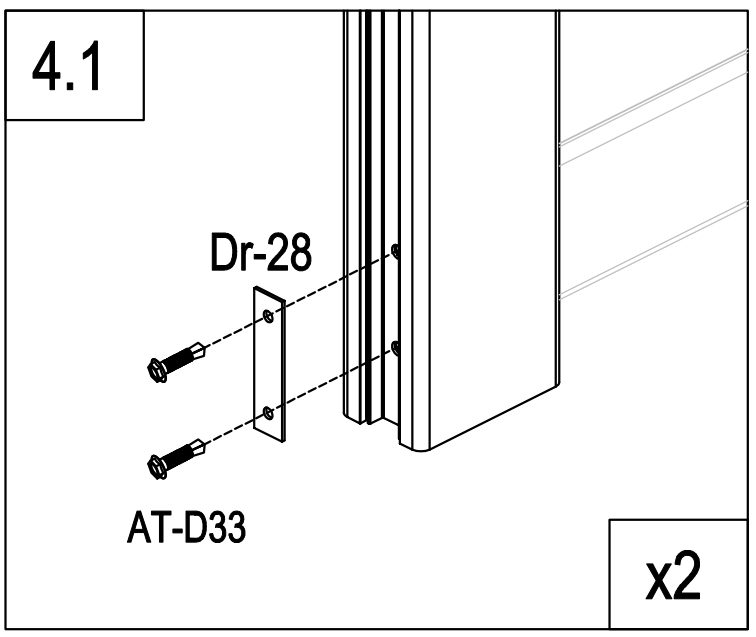

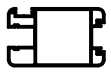	AT-A1	1
	Dr-28	2
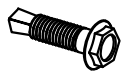	AT-D33	4

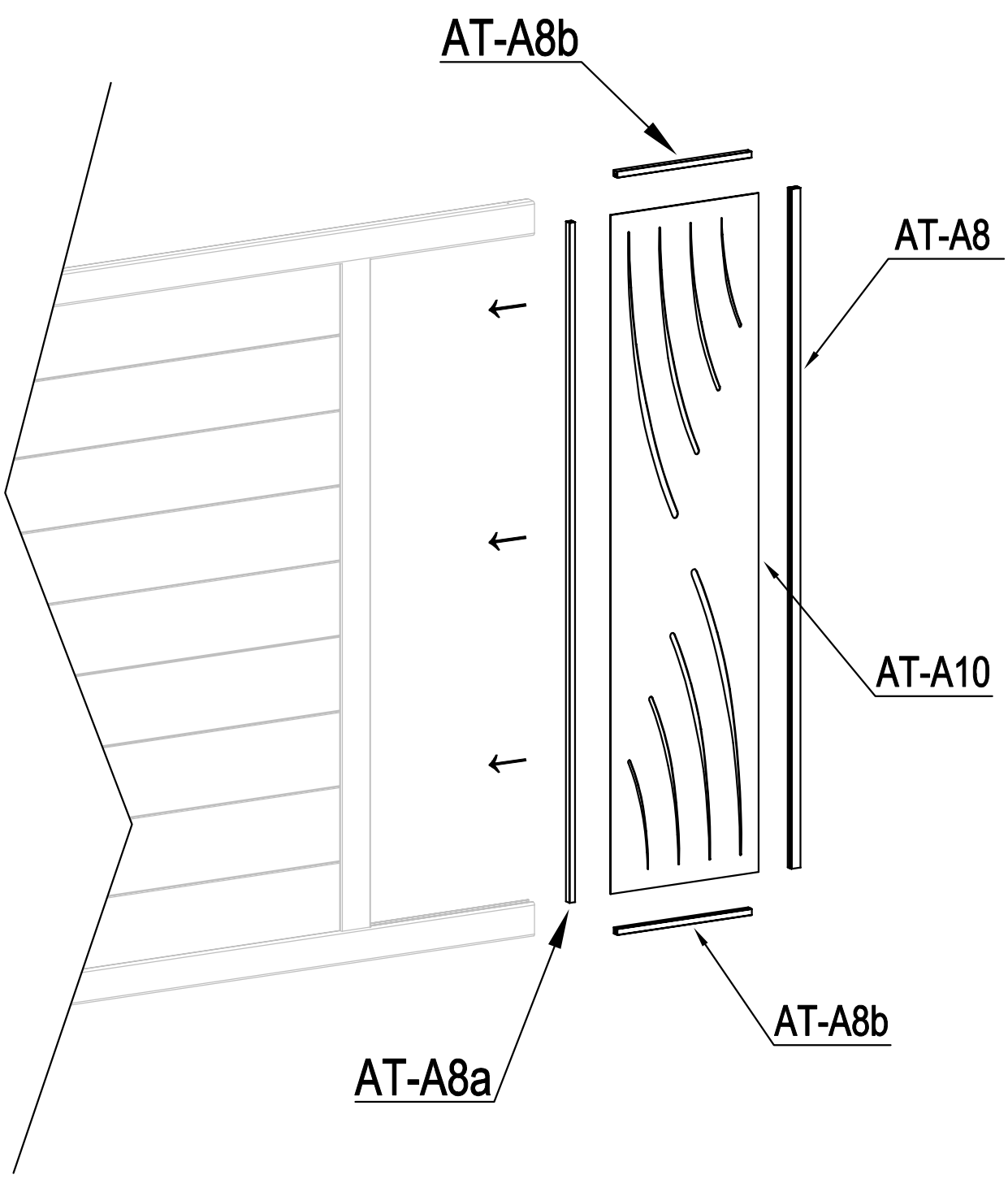

EN :you can flip and switch the direction of this plate to personnalize your gate

FR: vous pouvez retourner et changer la direction de cette plaque pour personnaliser votre portail

DE: Sie können dieses Schild umdrehen und die Richtung wechseln, um Ihr Tor zu personnalisieren.

ES: puedes girar y cambiar la dirección de esta placa para personalizar tu puerta

PT: pode virar e mudar a direcção desta placa para personalizar o seu portão

IT: potete capovolgere e cambiare la direzione di questa piastra per personalizzare il vostro cancello

NL: u kunt de richting van deze plaat omdraaien en veranderen om uw poort te verpersoonlijken...

PL: można obrócić i przełączyć kierunek tej płyty, aby spersonalizować bramę.

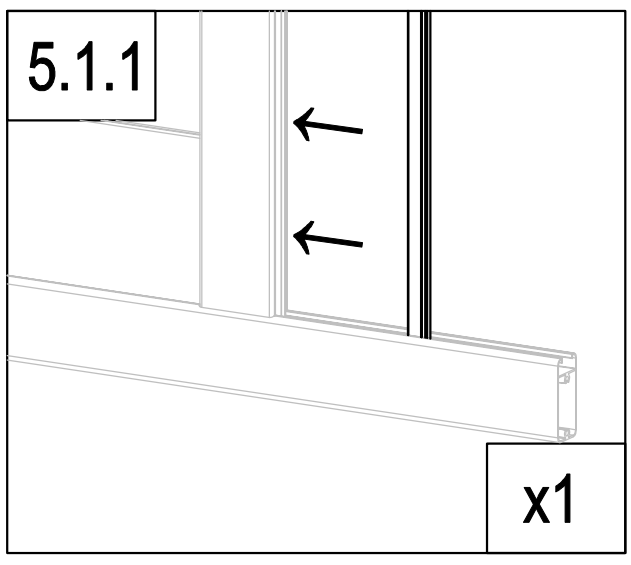

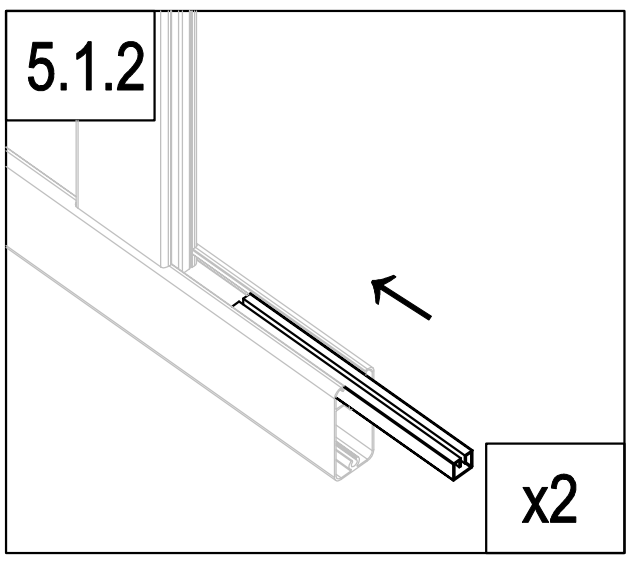

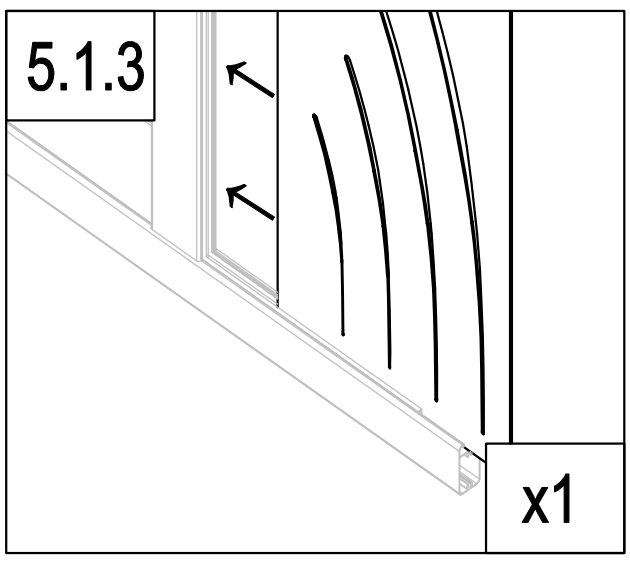

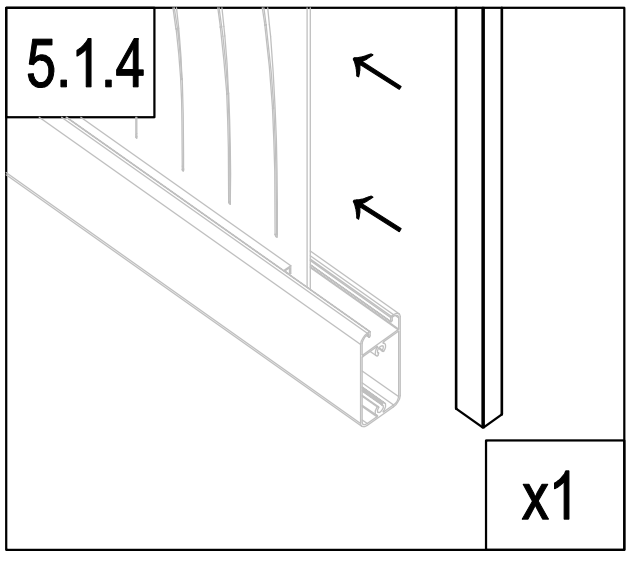

	AT-A8a	1
	AT-A8b	2
	AT-A10	1
	AT-A8	1

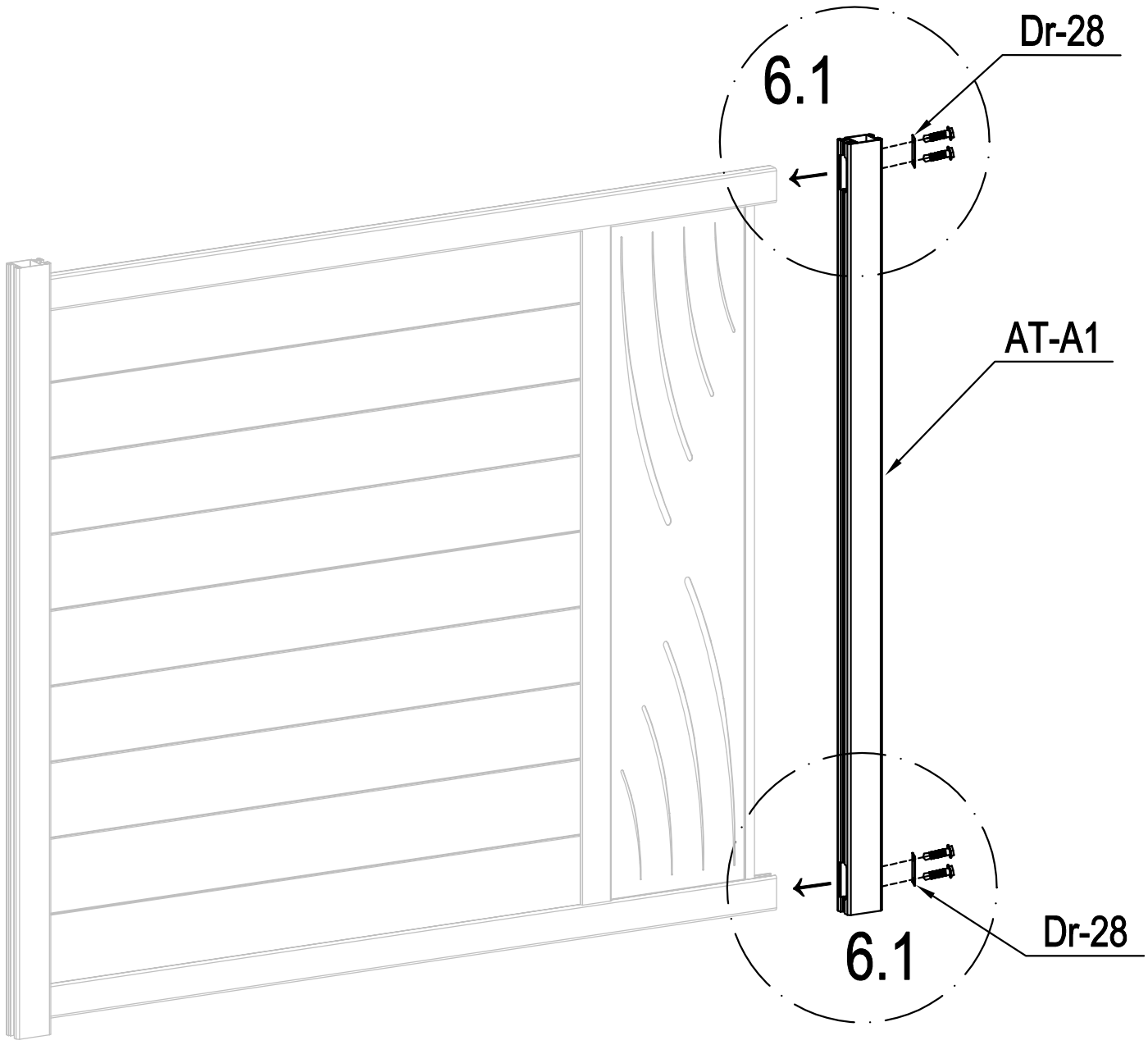

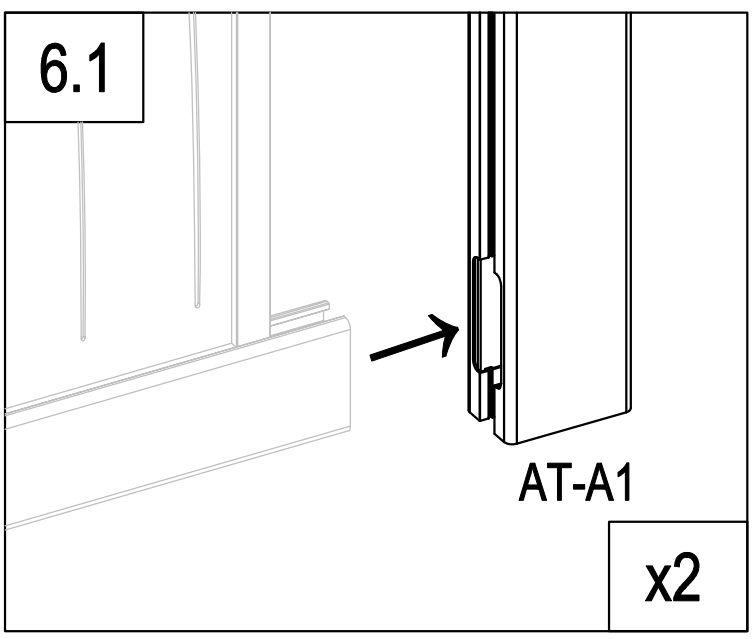

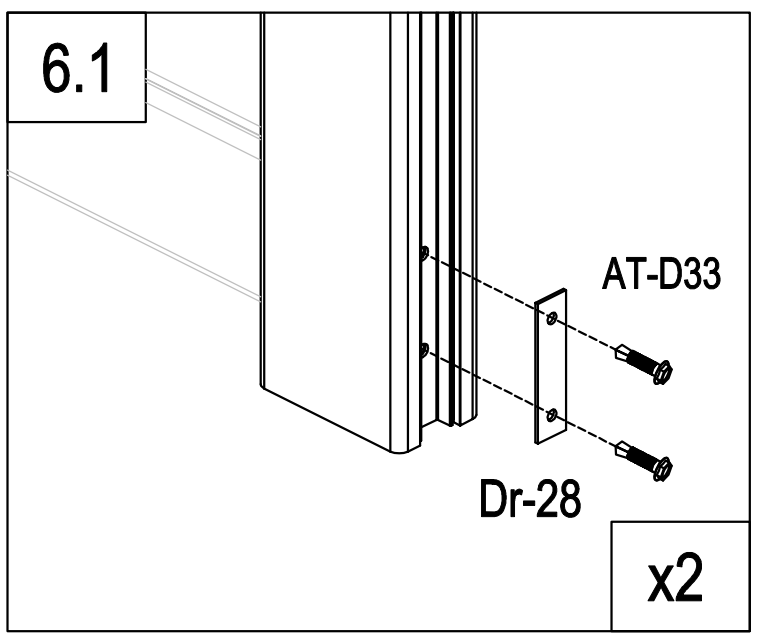

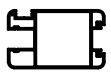	AT-A1	1
	Dr-28	2
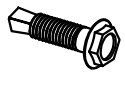	AT-D33	4

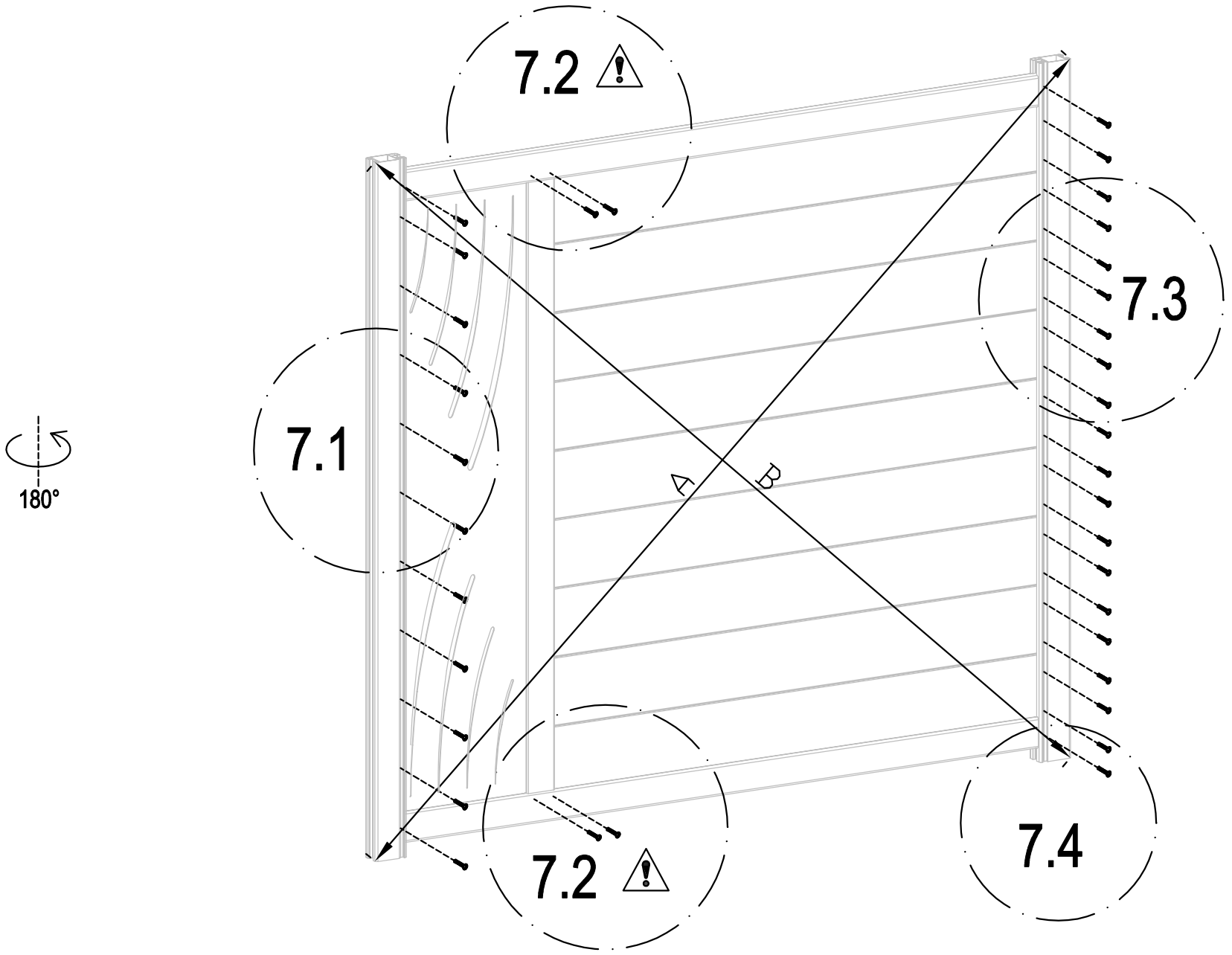

A=B

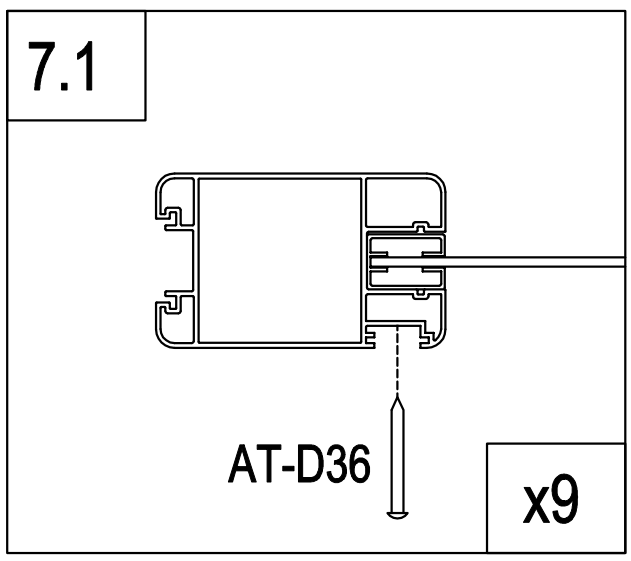

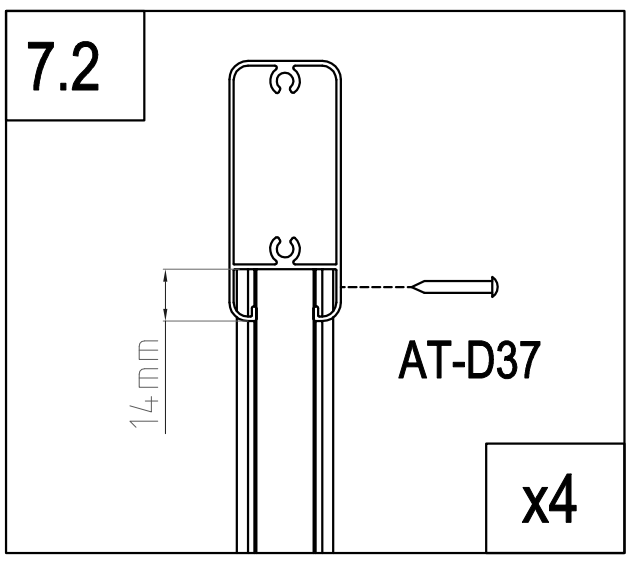

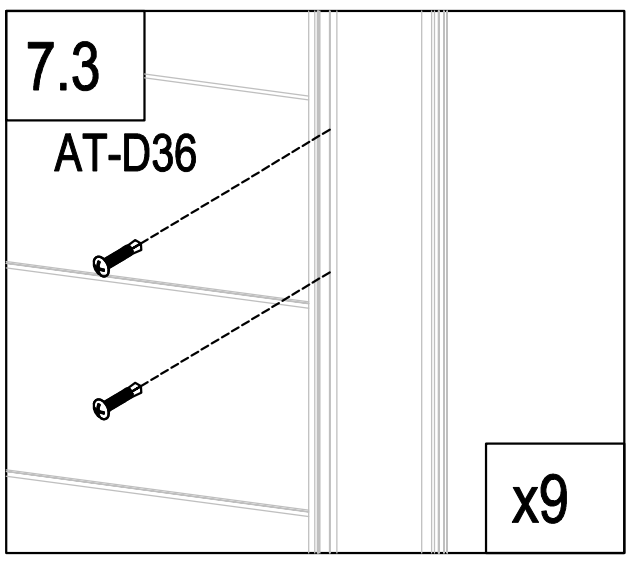

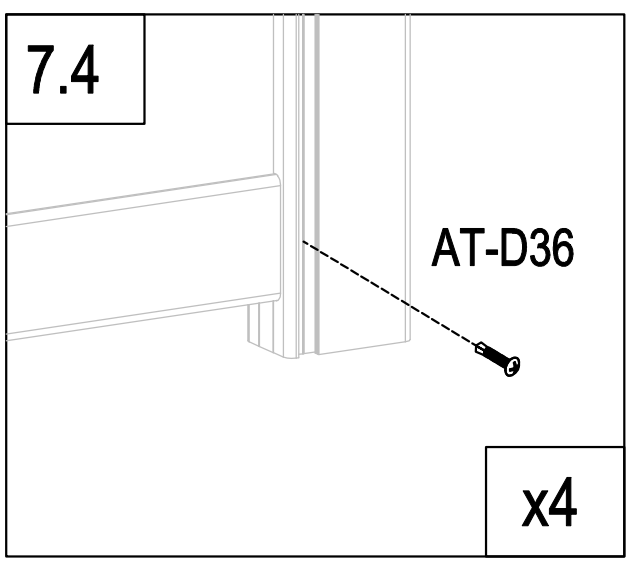

	AT-D36	31
	AT-D37	4

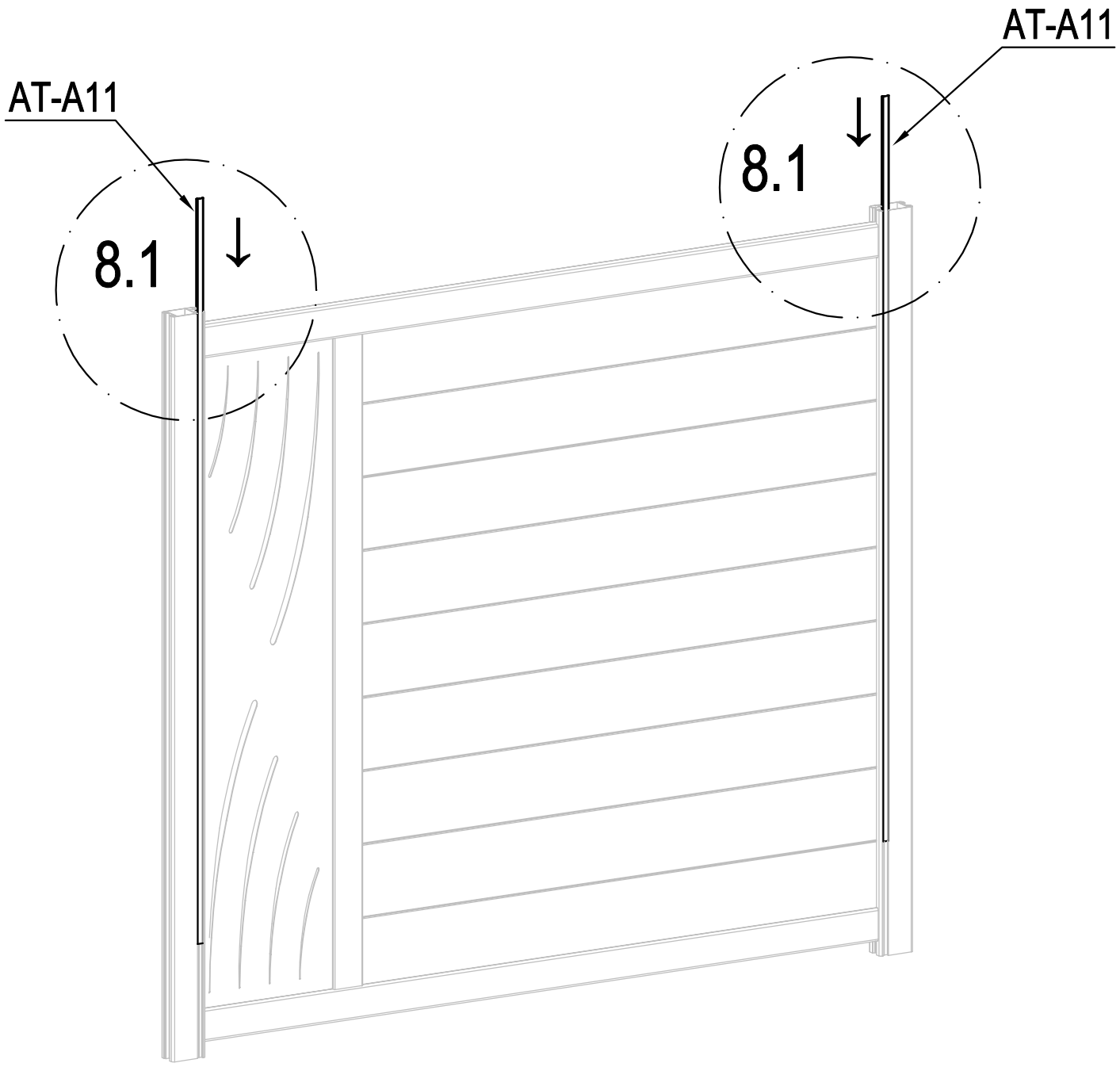

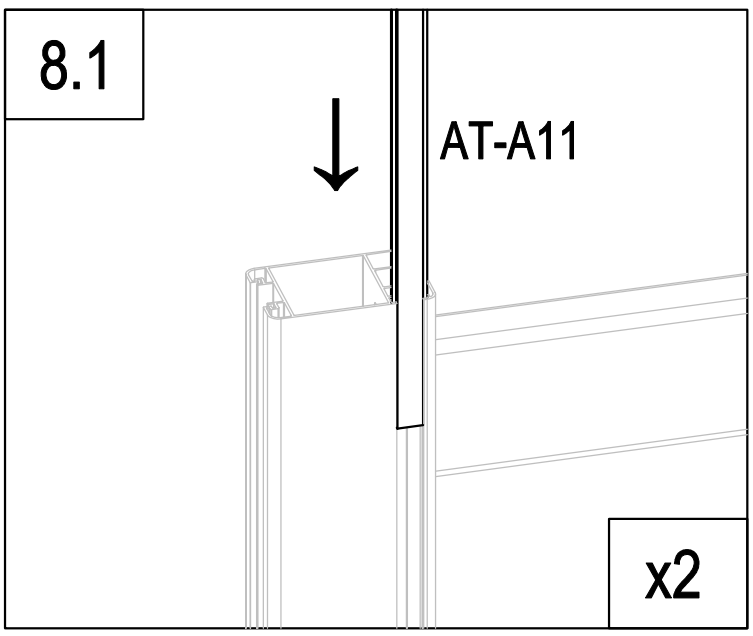

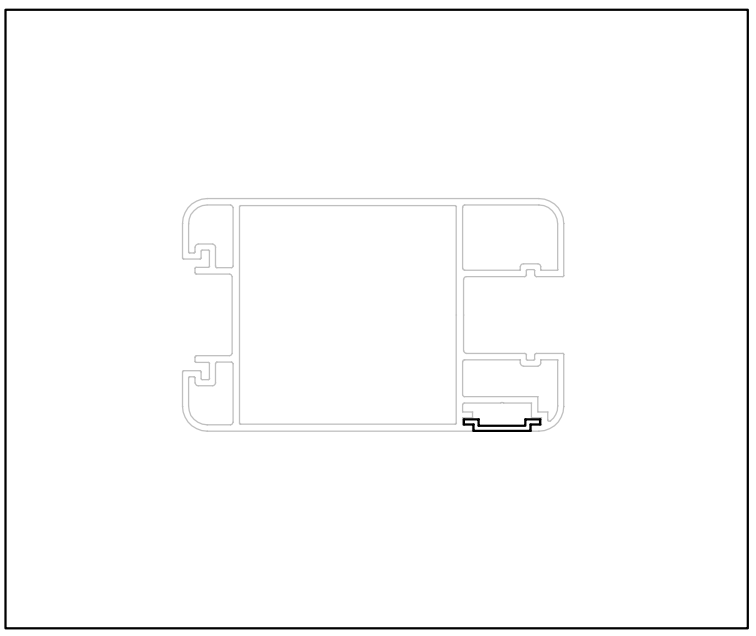

	AT-A11	2

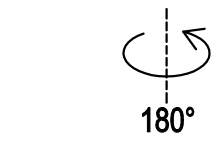

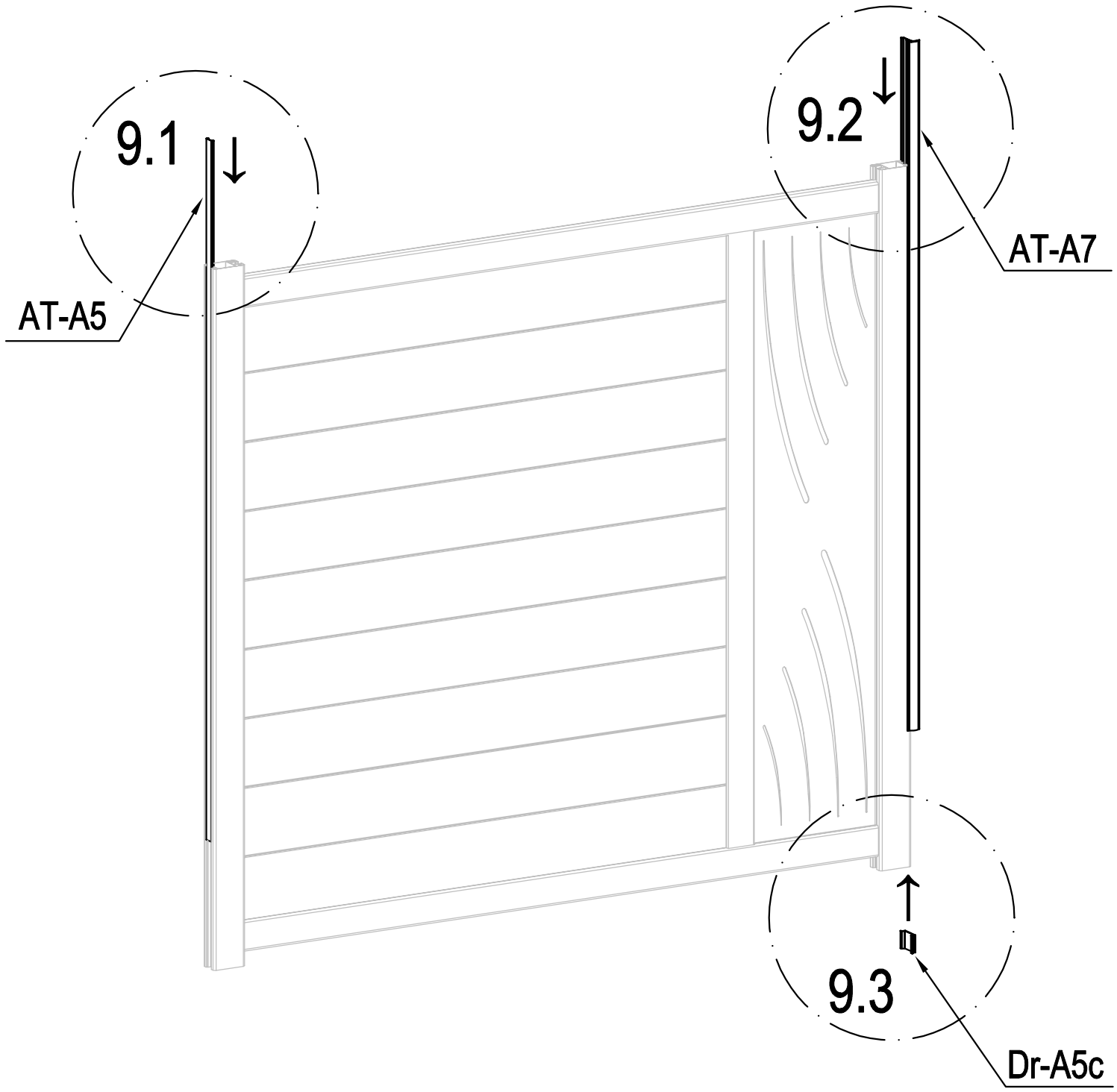

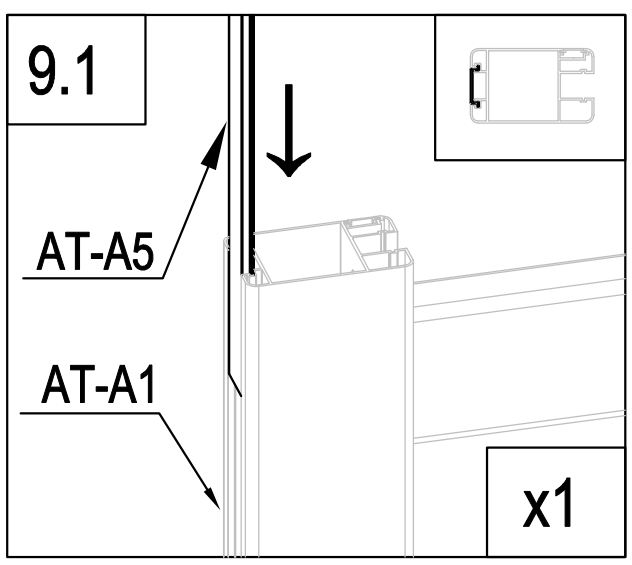

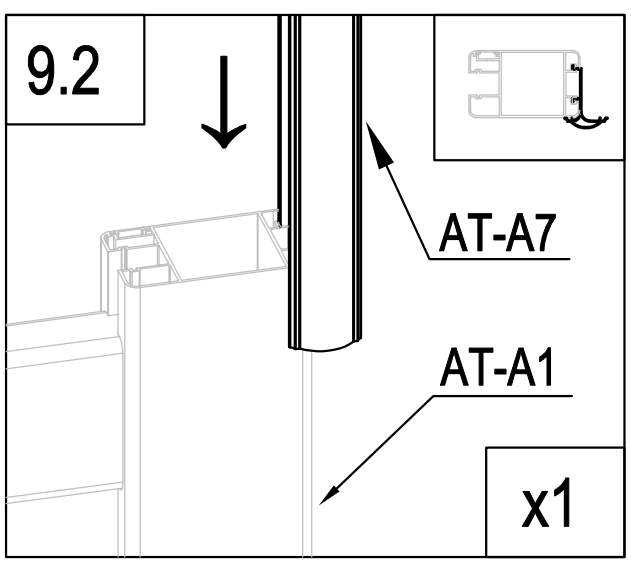

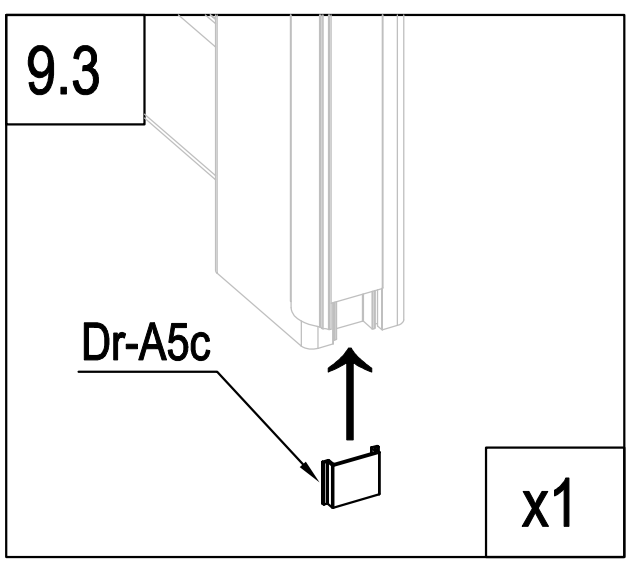

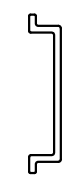	AT-A5	1
	Dr-A5c	1
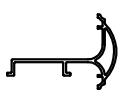	AT-A7	1

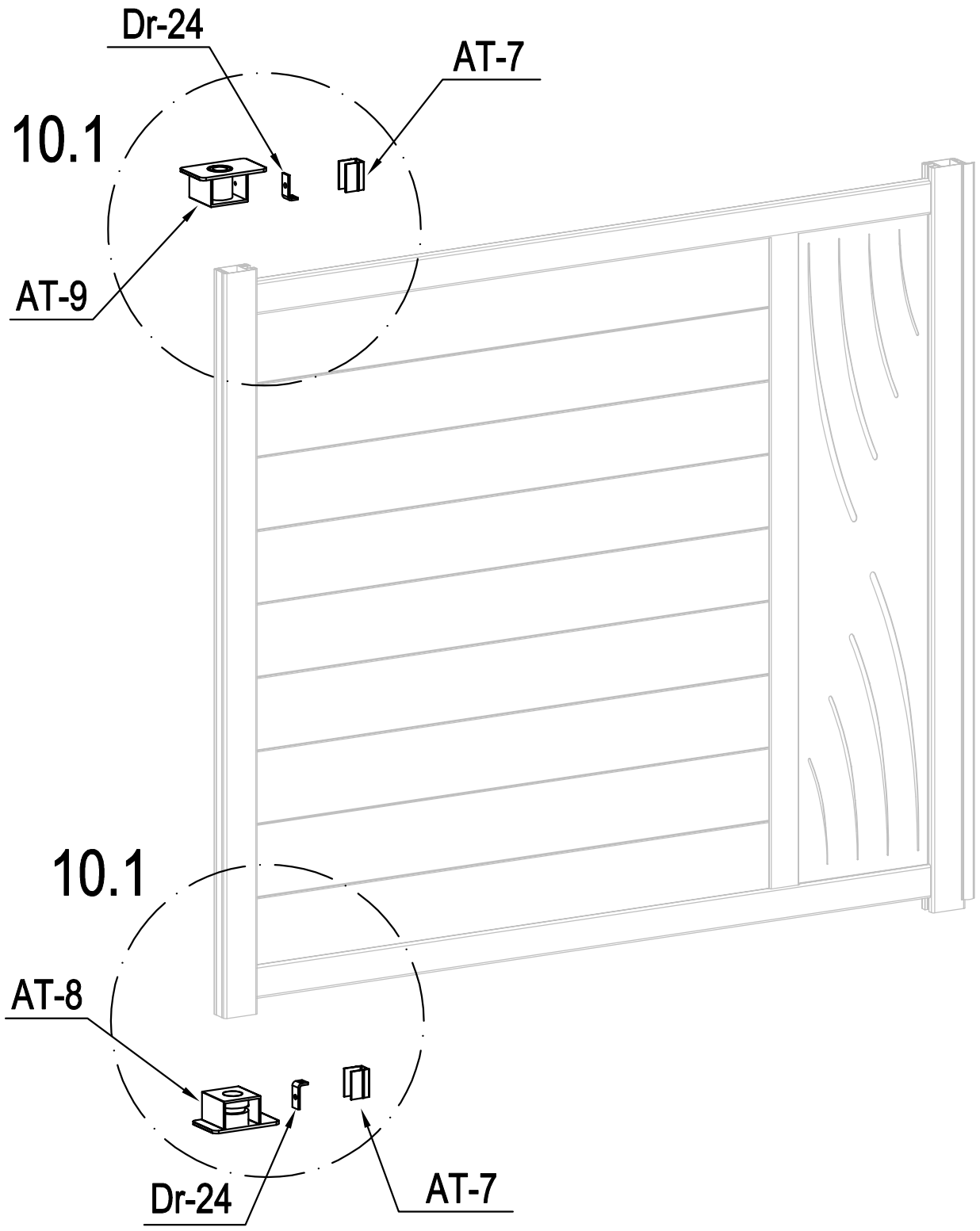

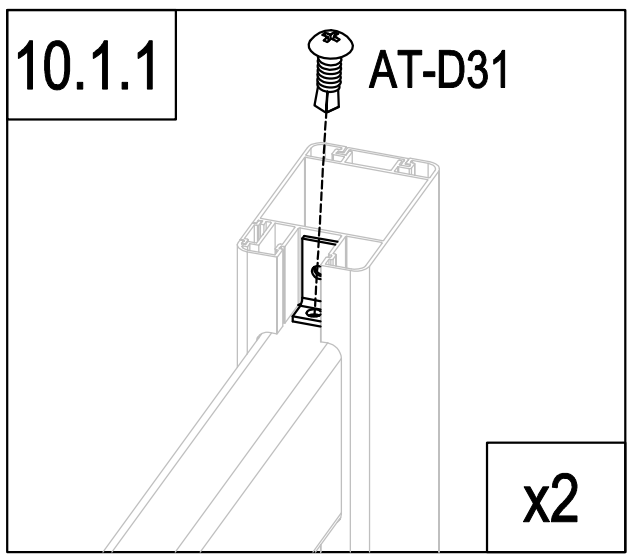

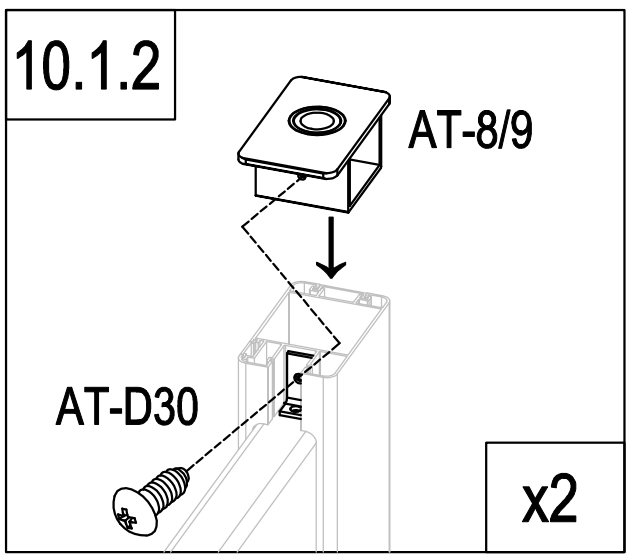

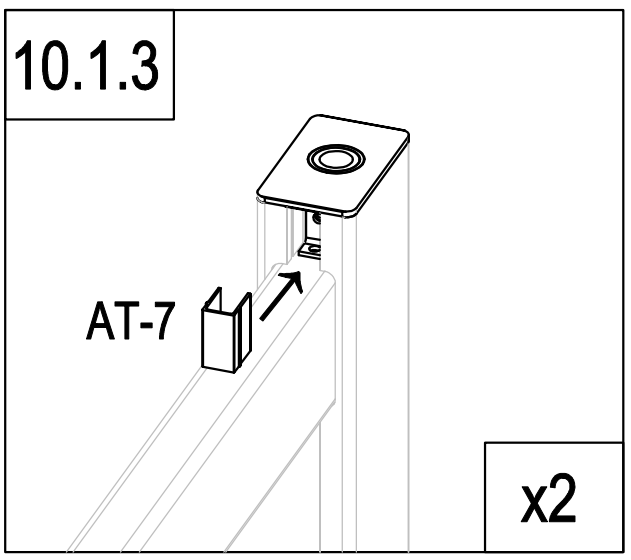

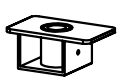	AT-8	1
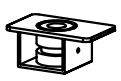	AT-9	1
	AT-7	2

	Dr-24	2
	AT-D30	2
	AT-D31	2

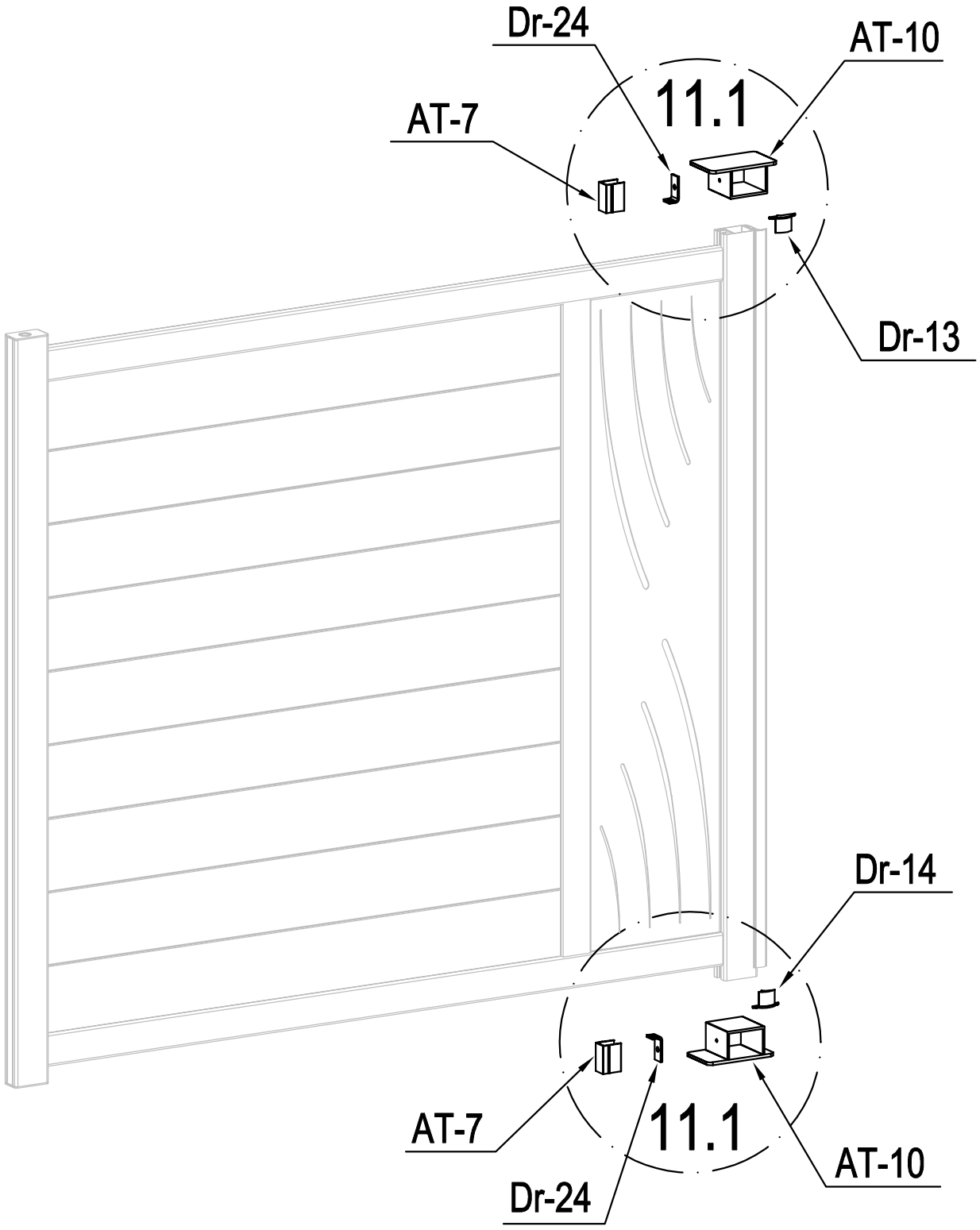

11.1.1

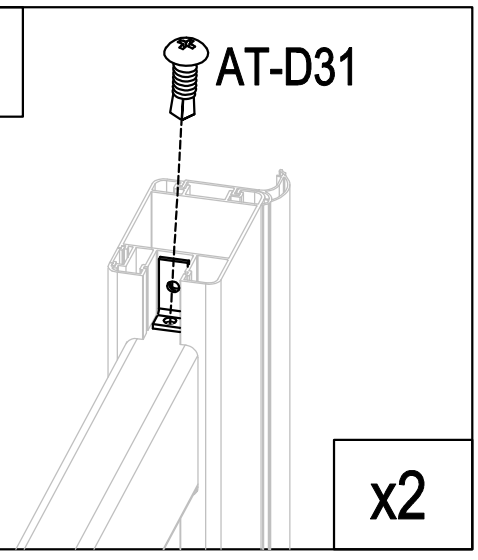

11.1.2

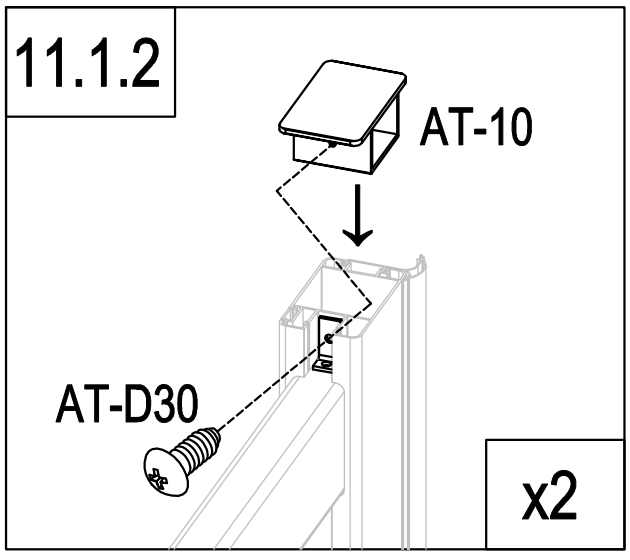

11.1.3

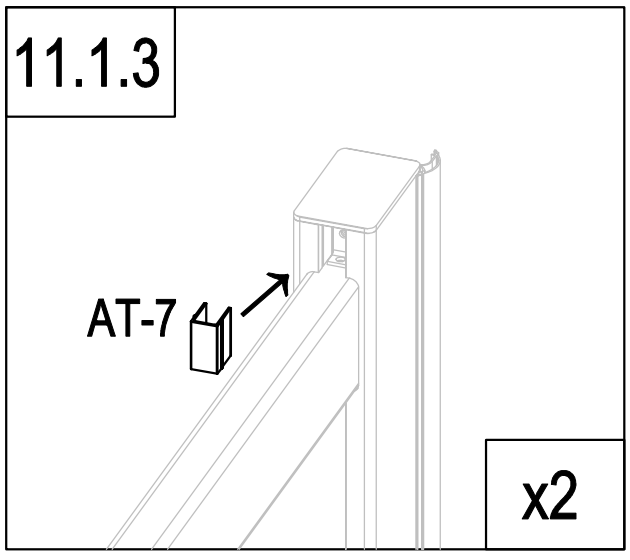

	AT-10	2
	AT-7	2
	Dr-24	2
	Dr-13	1

11.1.4

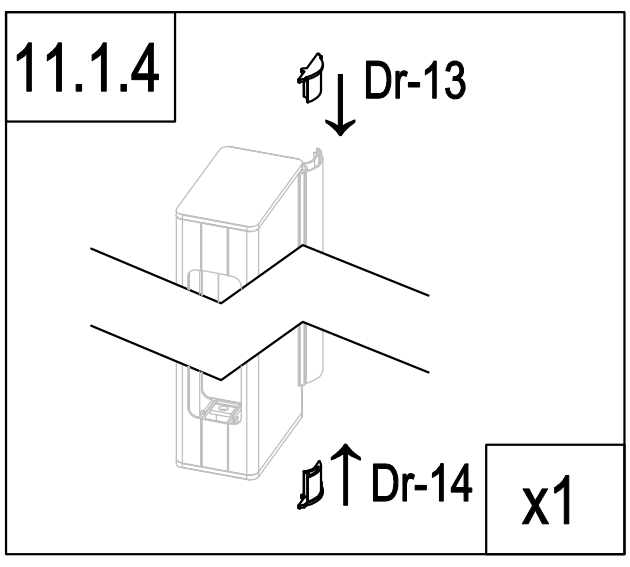

	DR-14	1
	AT-D30	2
	AT-D31	2

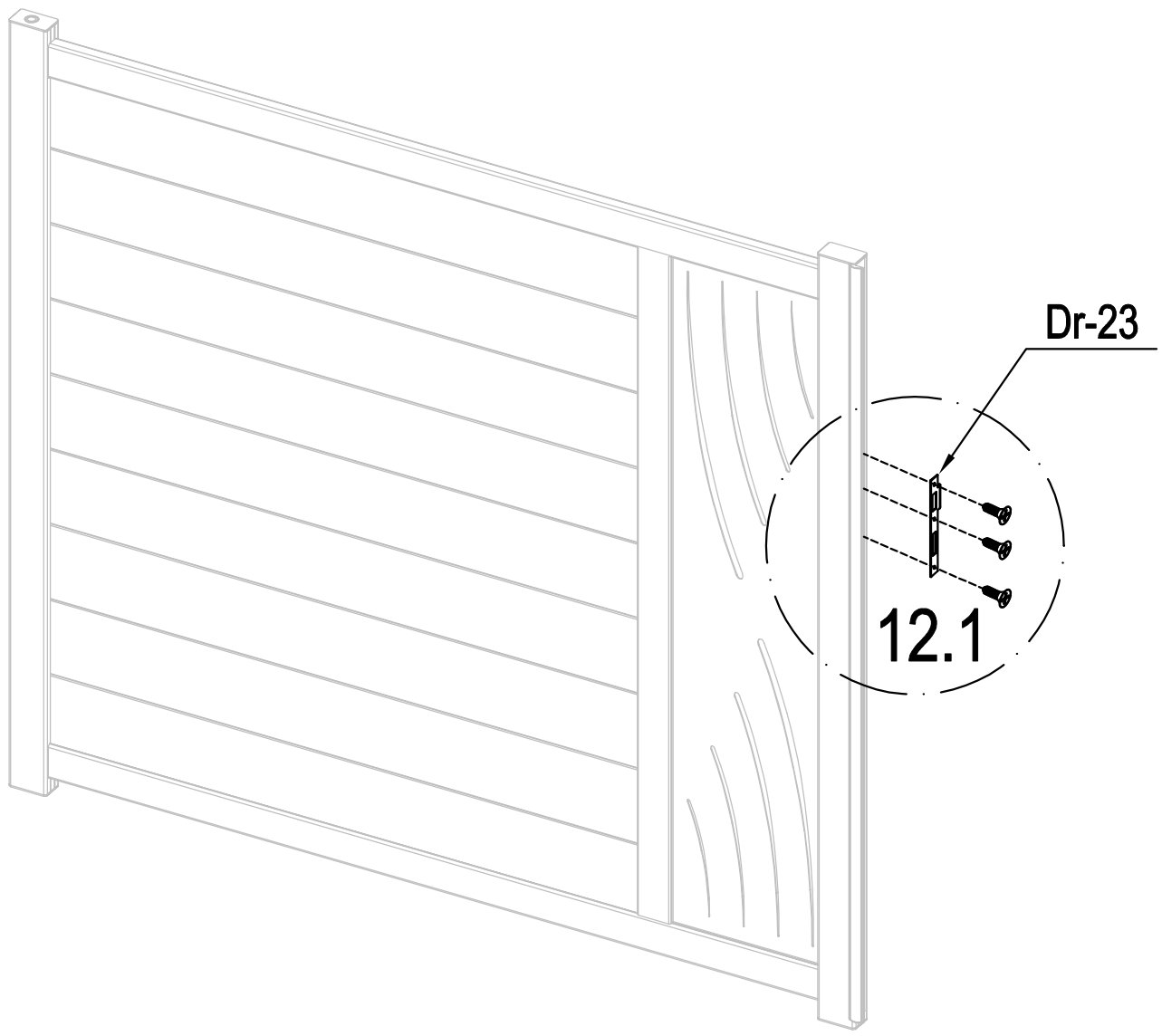

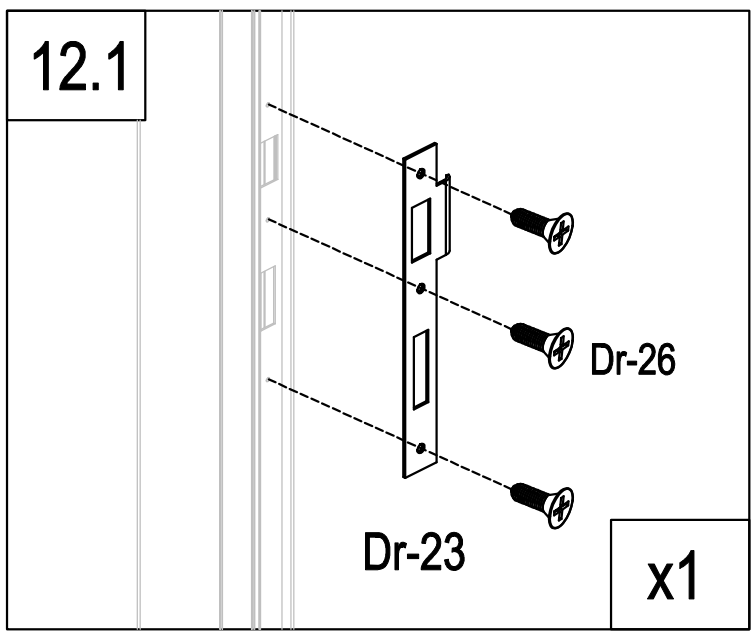

	Dr-23	1
	Dr-26	3

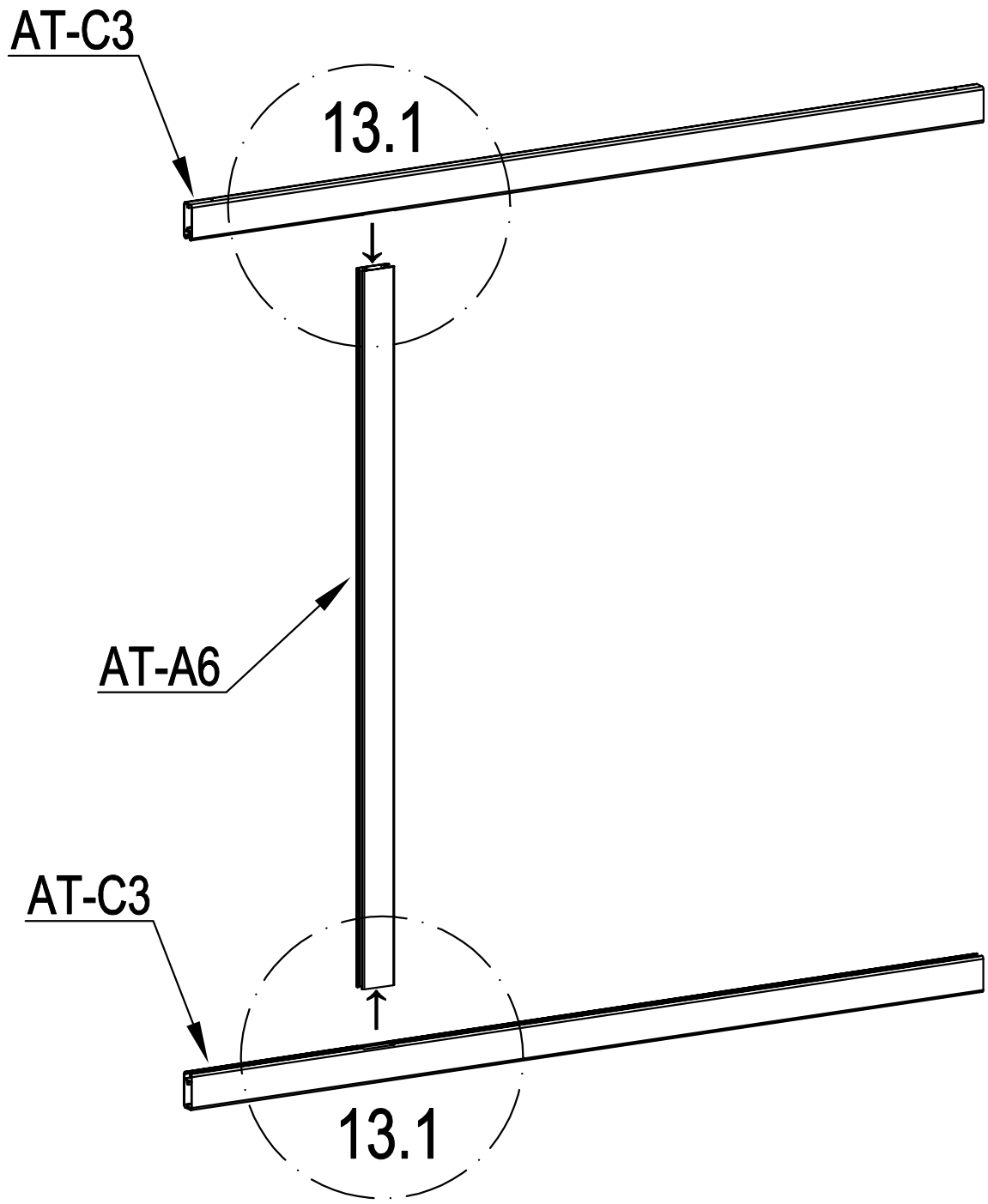

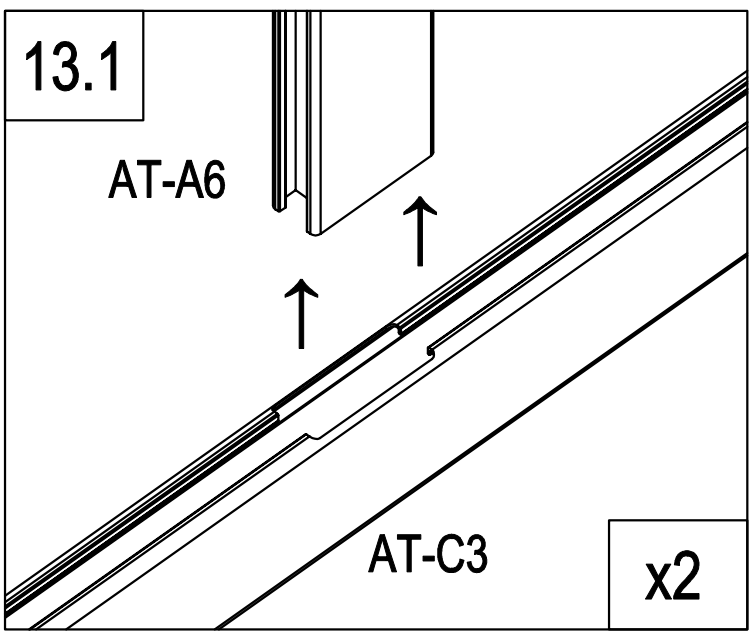

	AT-A6	1
	AT-C3	2

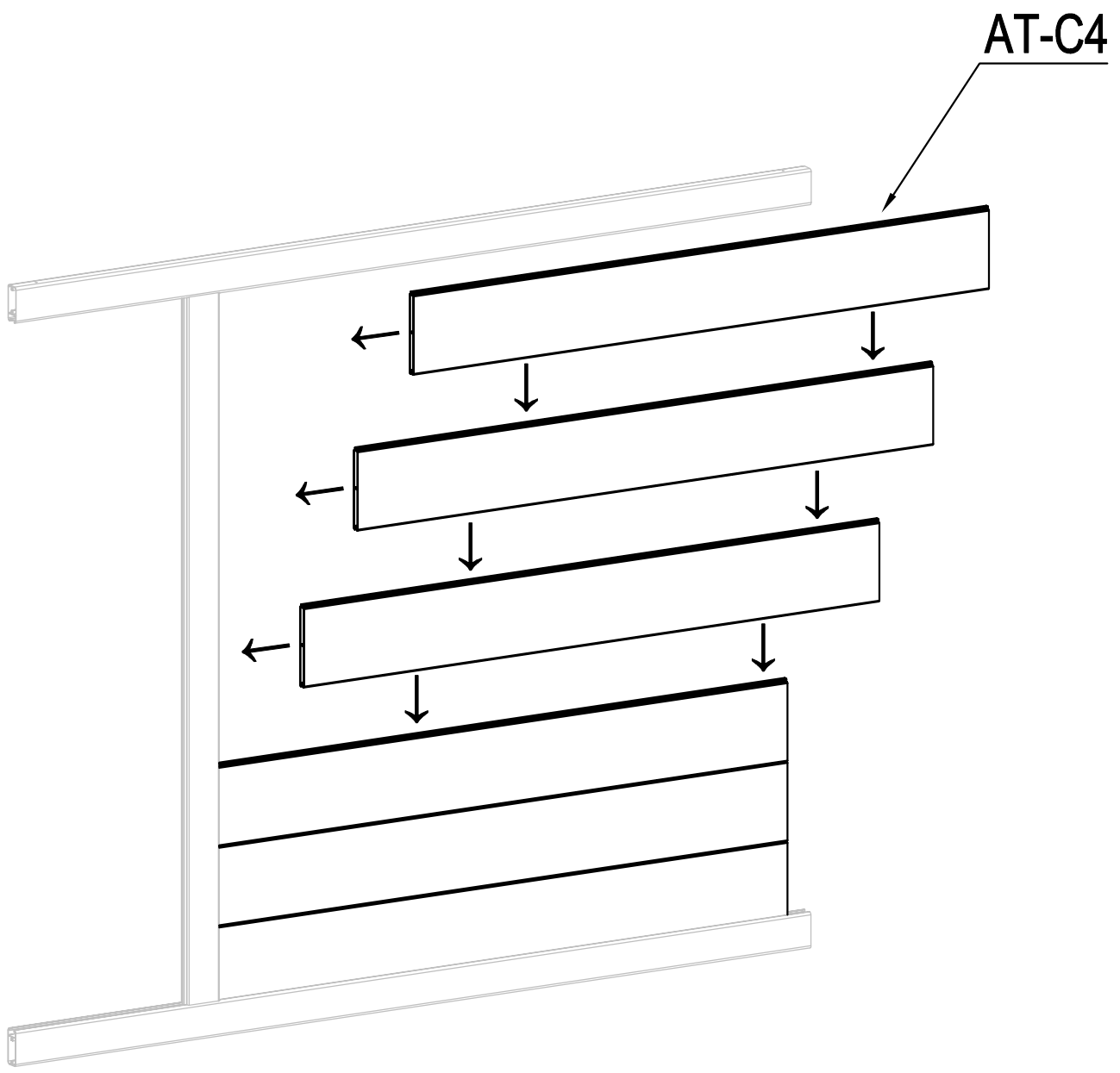

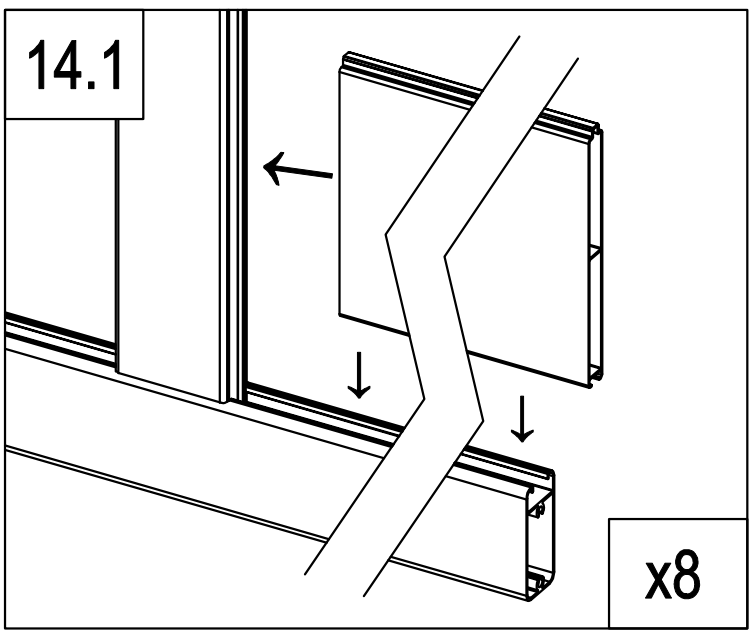

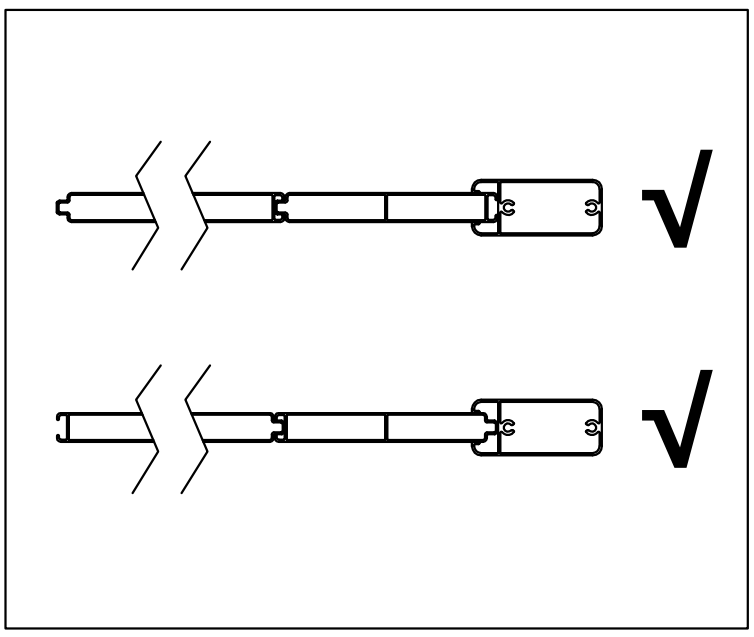

	AT-C4	8

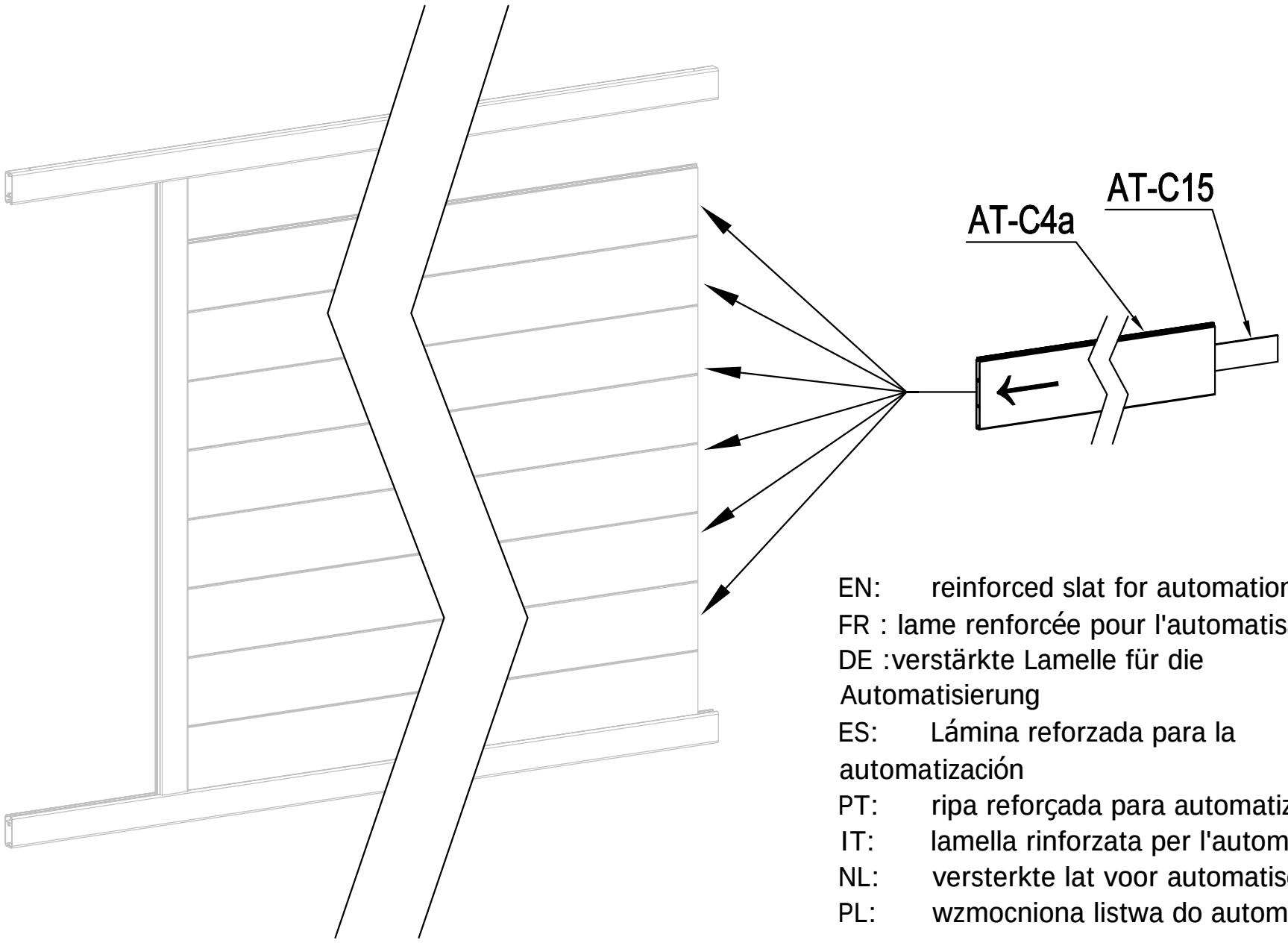

EN: reinforced slat for automation
FR : lame renforcée pour l'automatisation
DE :verstärkte Lamelle für die Automatisierung
ES: Lámina reforzada para la automatización
PT: ripa reforçada para automatização
IT: lamella rinforzata per l'automazione
NL: versterkte lat voor automatisering
PL: wzmocniona listwa do automatyzacji

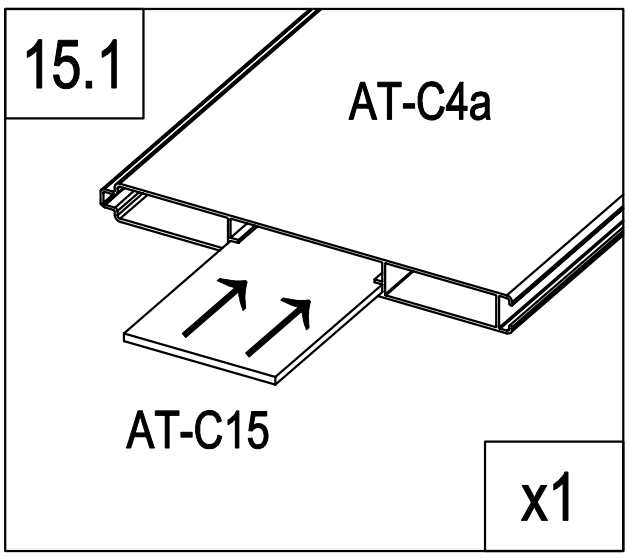

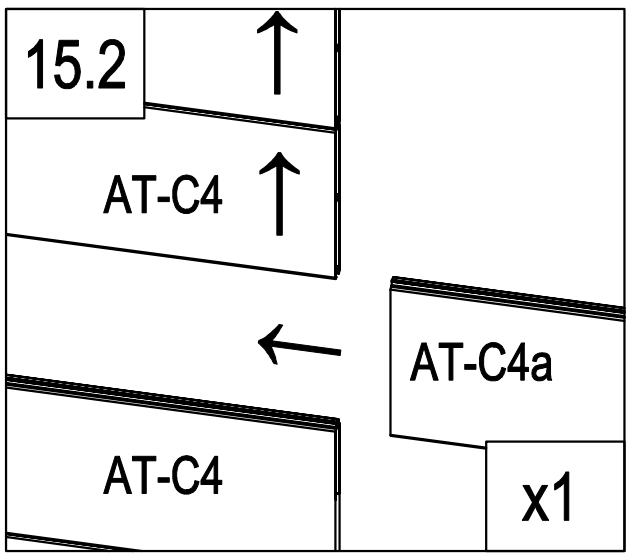

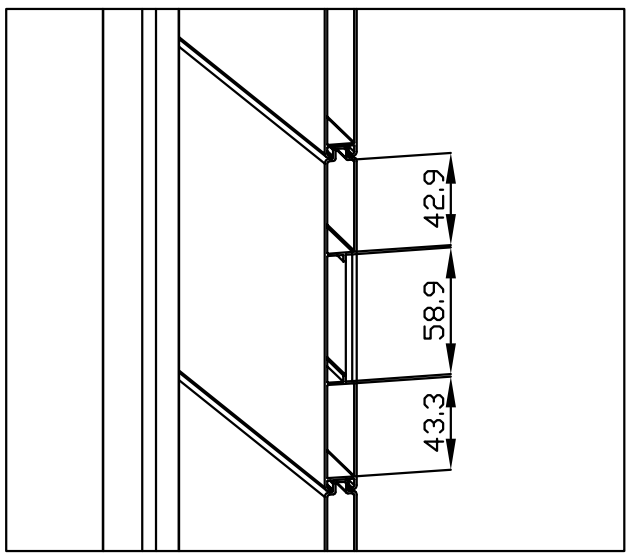

	AT-C15	1
	AT-C4a	1

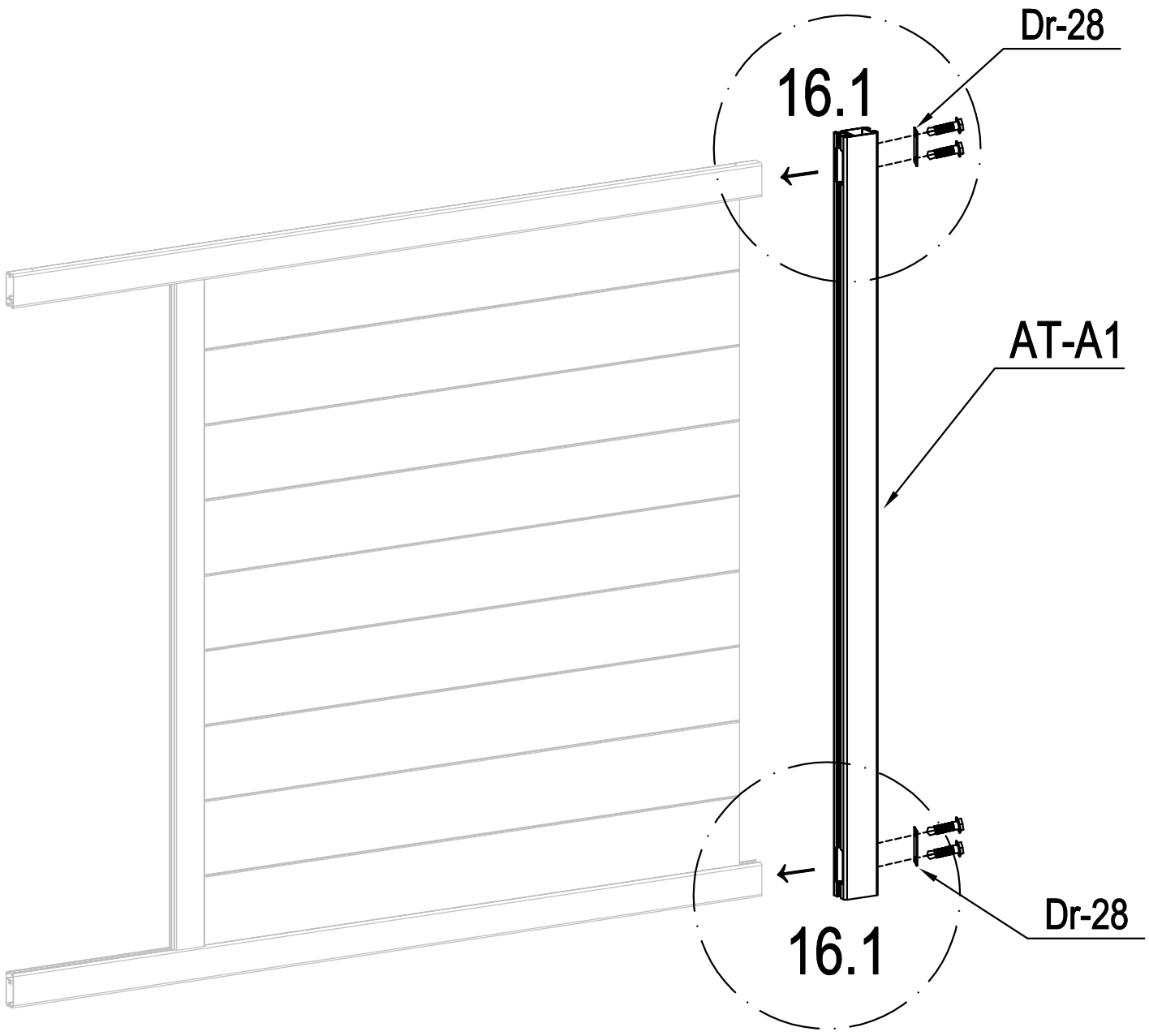

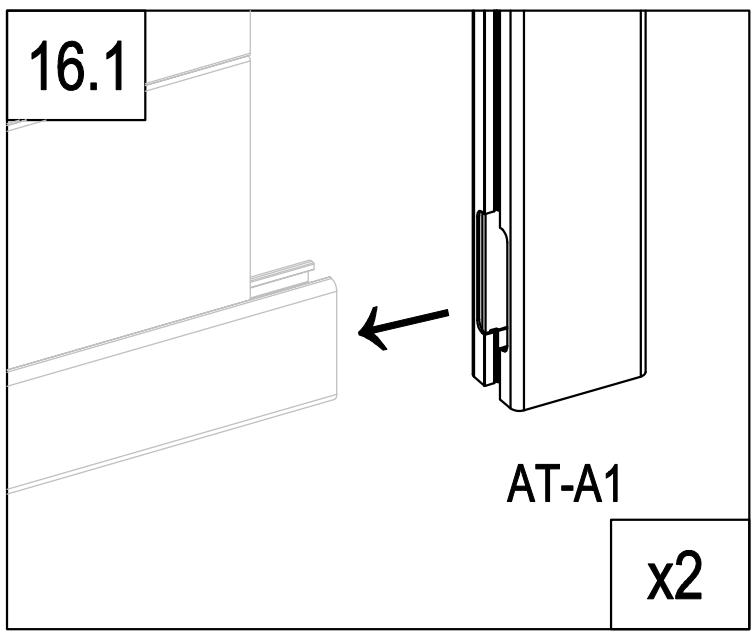

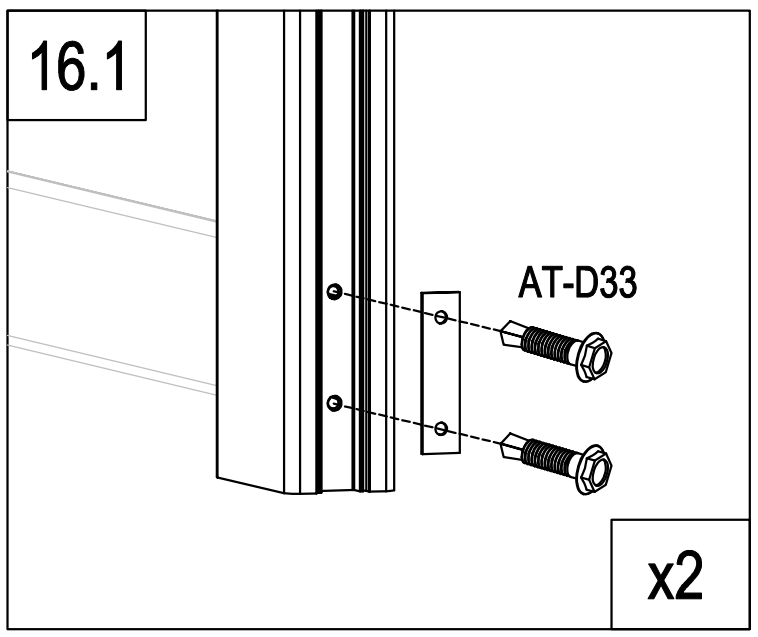

	AT-A1	1
	Dr-28	2
	AT-D33	4

EN :you can flip and switch the direction of this plate to personnalize your gate

FR: vous pouvez retourner et changer la direction de cette plaque pour personnaliser votre portail

DE: Sie können dieses Schild umdrehen und die Richtung wechseln, um Ihr Tor zu personnalisieren.

ES: puedes girar y cambiar la dirección de esta placa para personalizar tu puerta

PT: pode virar e mudar a direcção desta placa para personalizar o seu portão

IT: potete capovolgere e cambiare la direzione di questa piastra per personalizzare il vostro cancello

NL: u kunt de richting van deze plaat omdraaien en veranderen om uw poort te verpersoonlijken...

PL: można obrócić i przełączyć kierunek tej płyty, aby spersonalizować bramę.

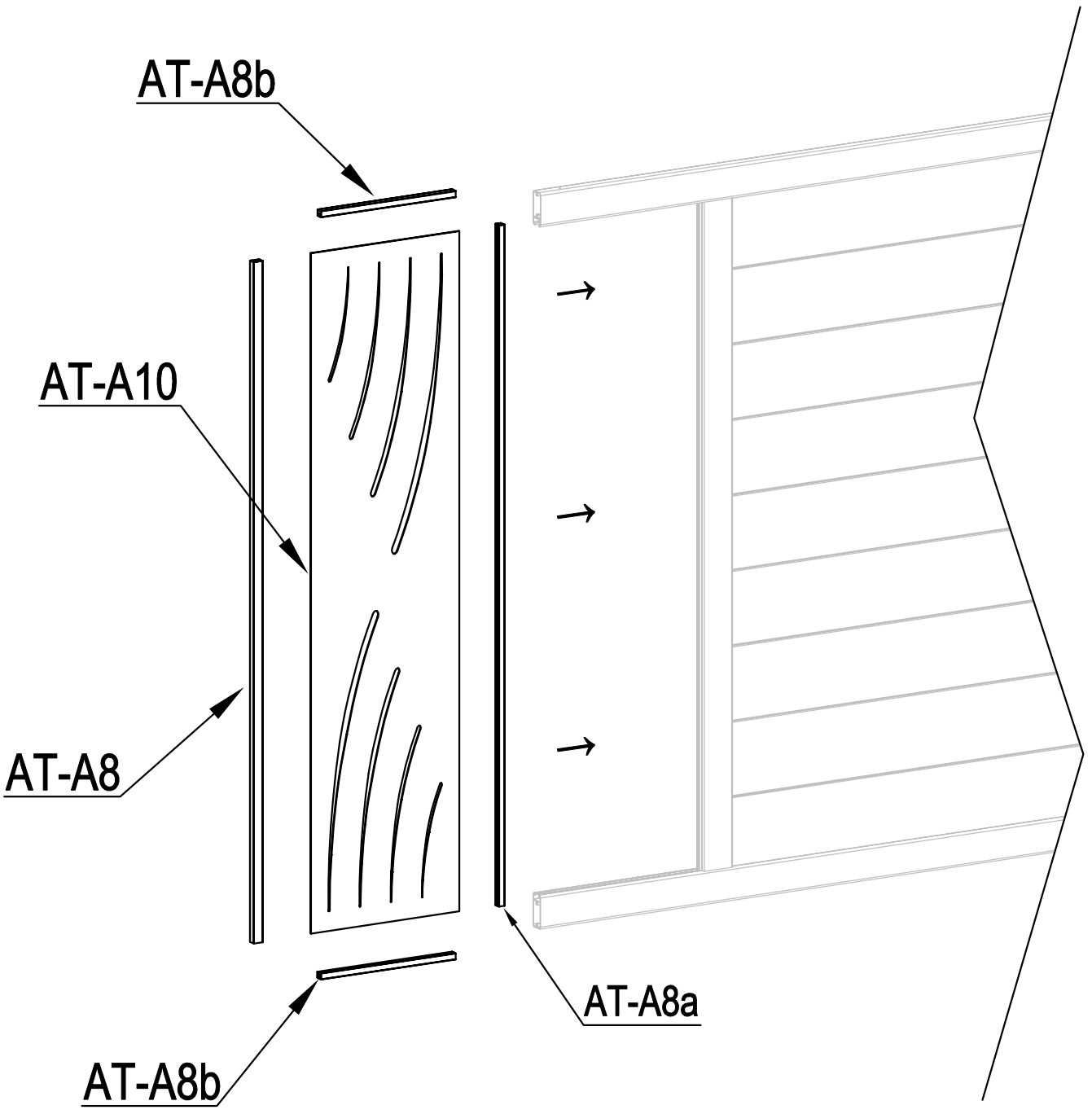

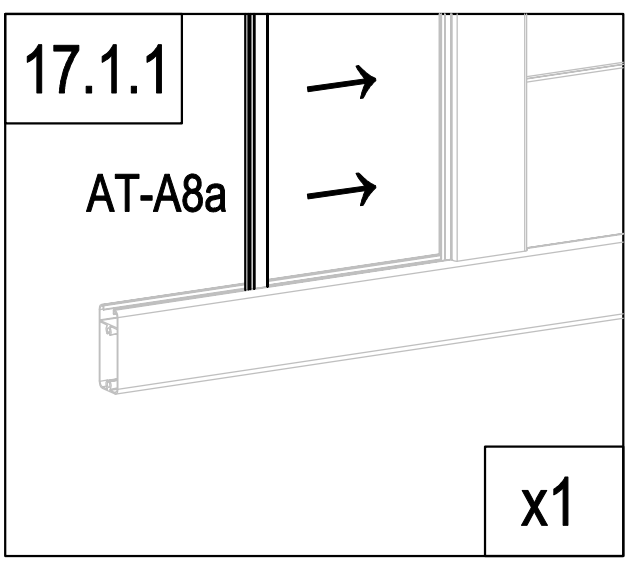

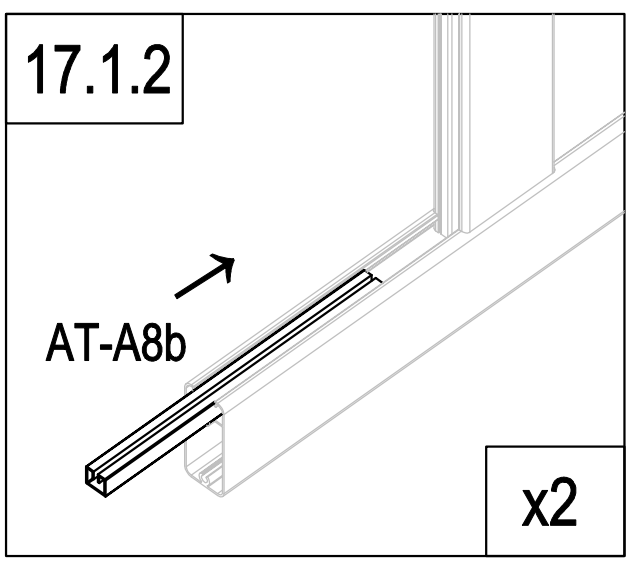

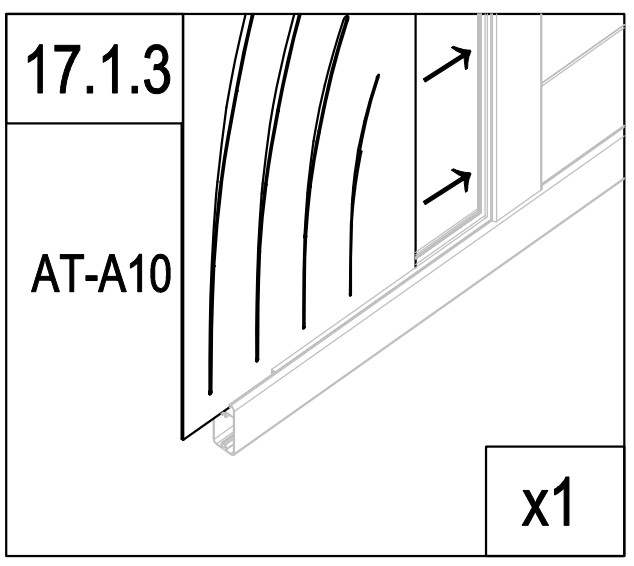

	AT-A8a	1
	AT-A8b	2
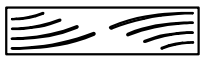	AT-A10	1
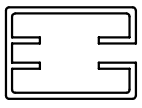	AT-A8	1

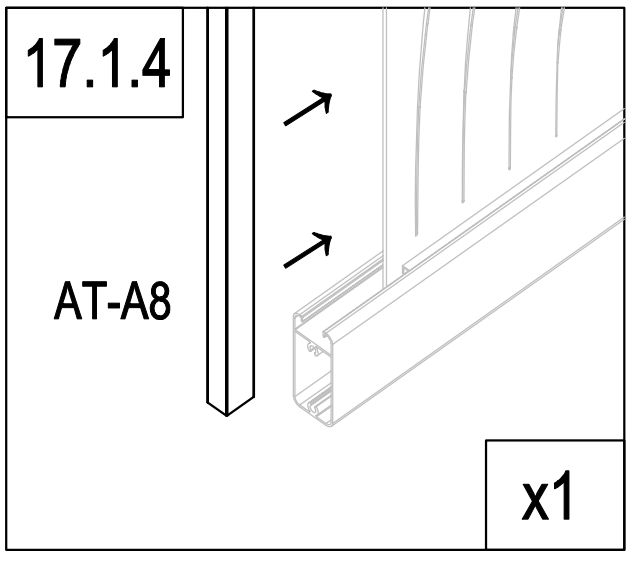

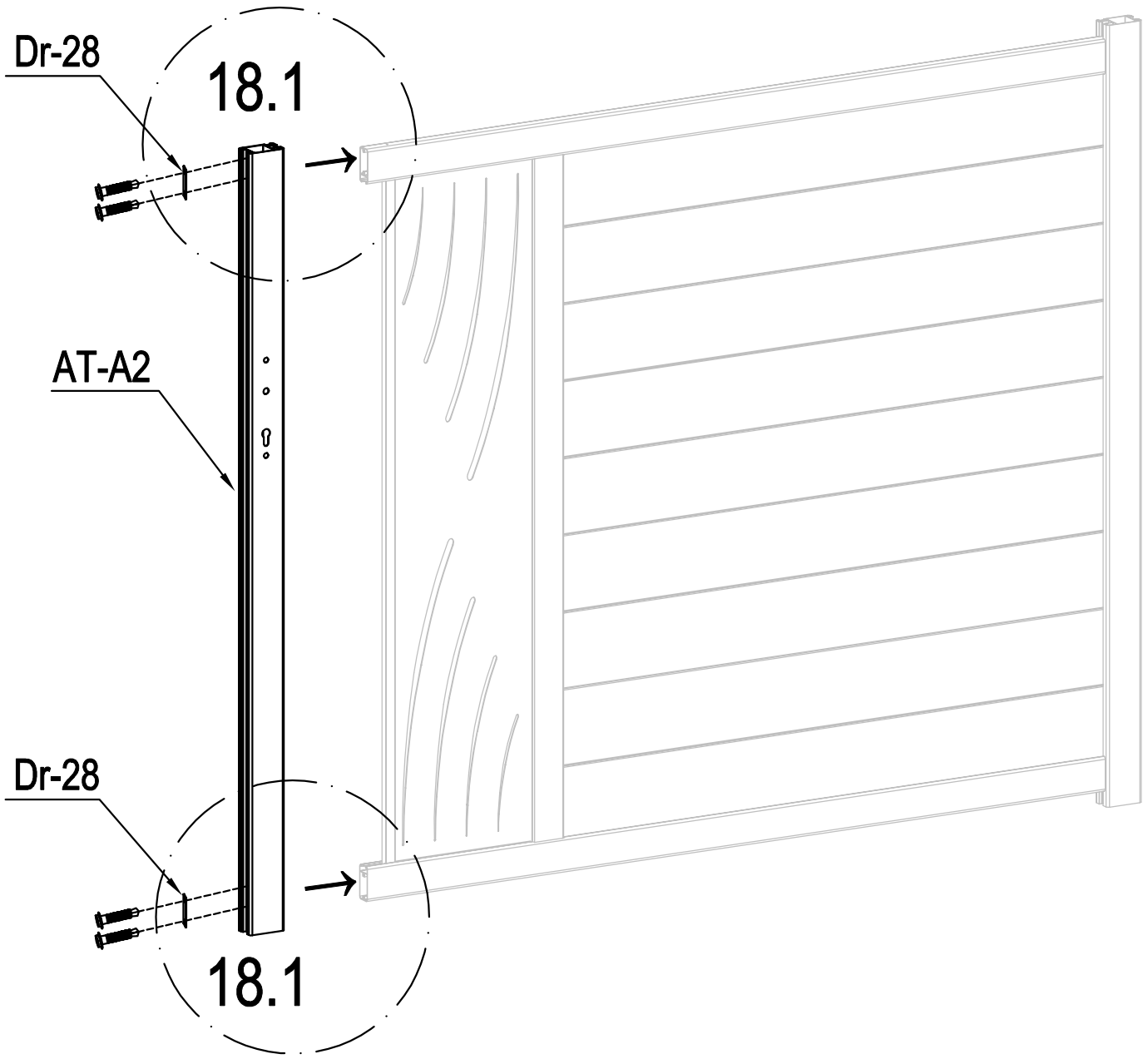

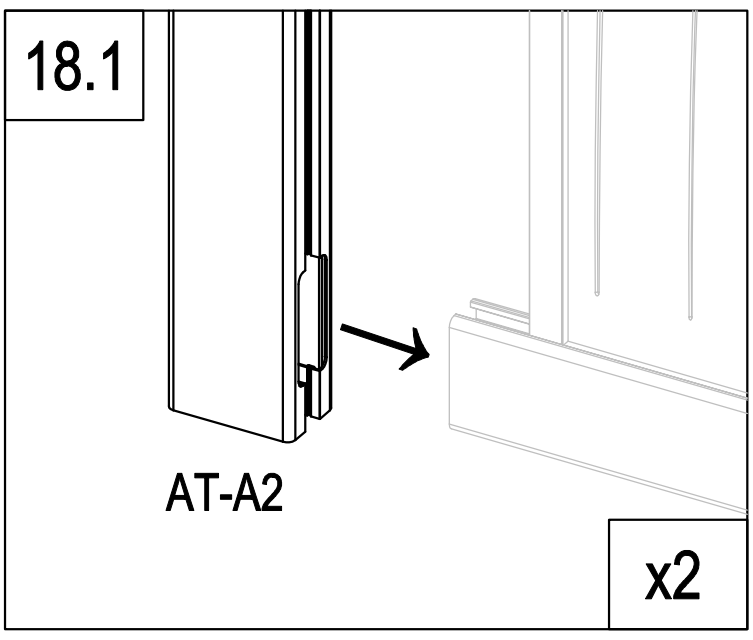

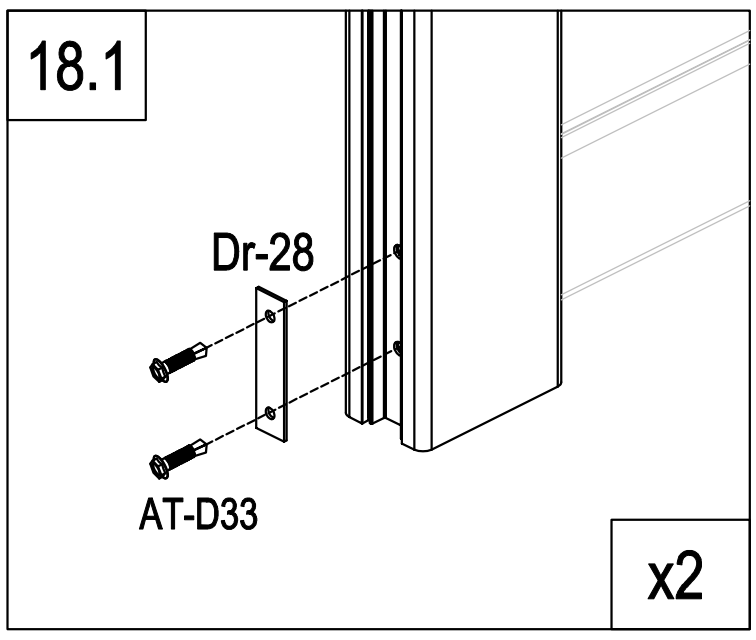

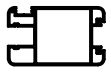	AT-A2	1
	Dr-28	2
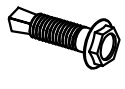	AT-D33	4

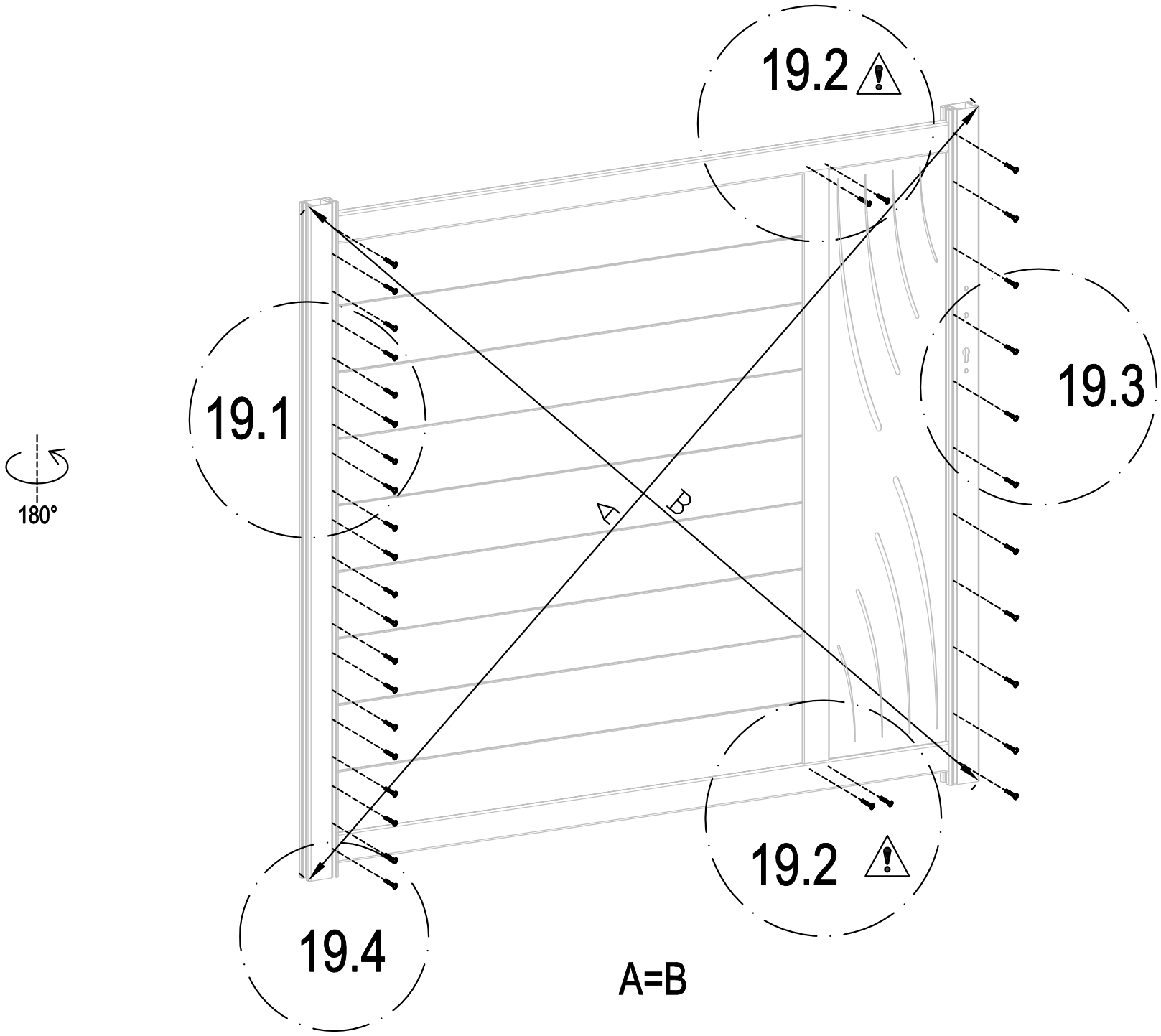

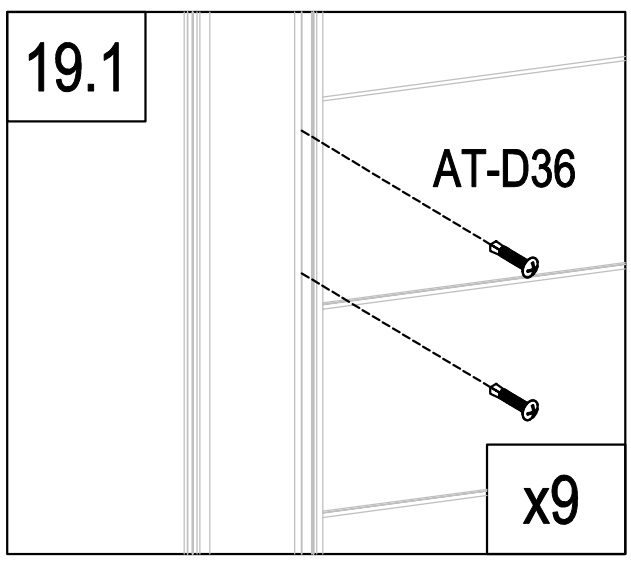

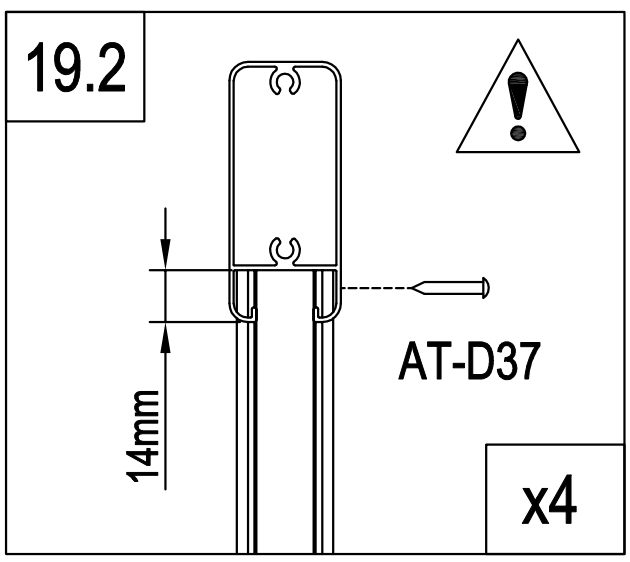

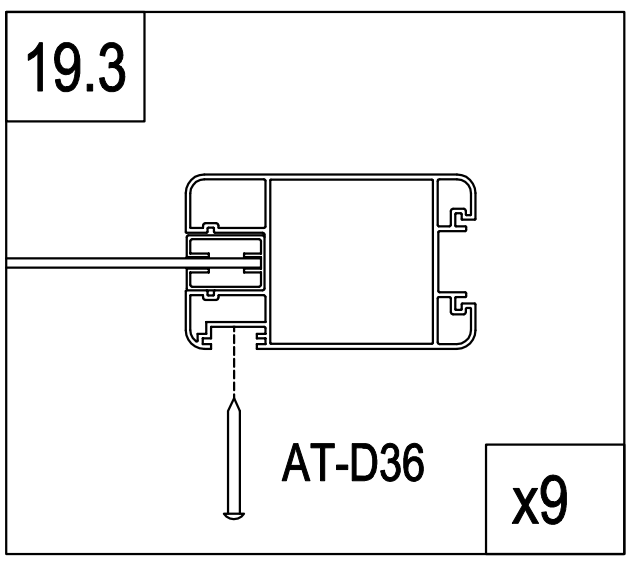

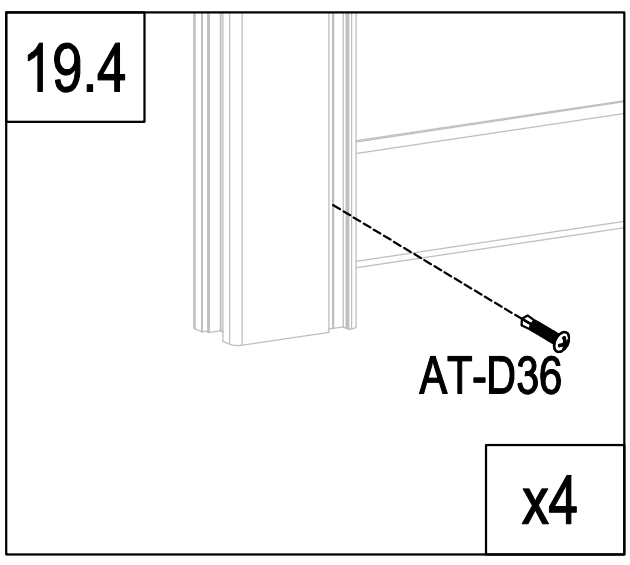

	AT-D36	31
	AT-D37	4

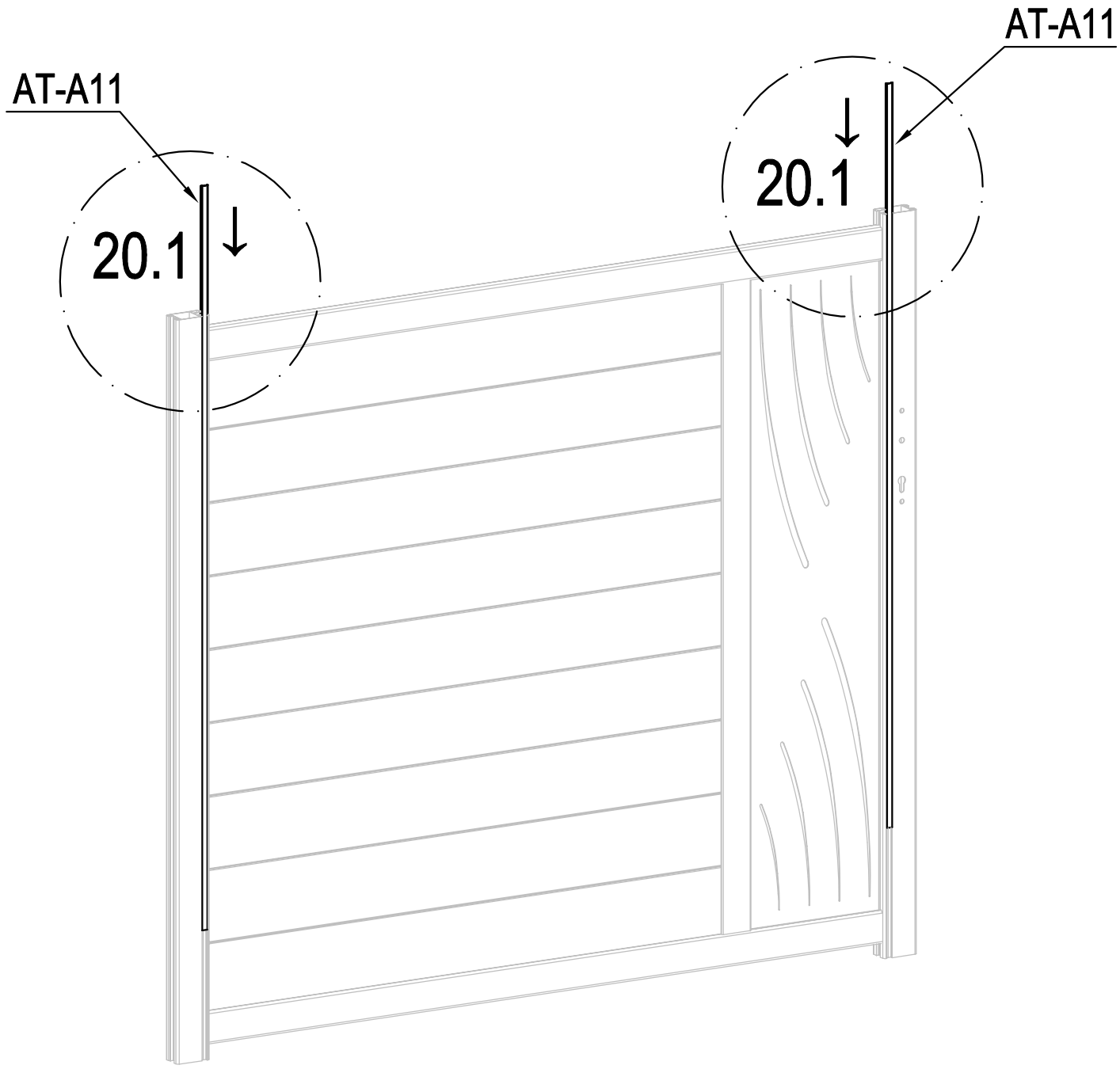

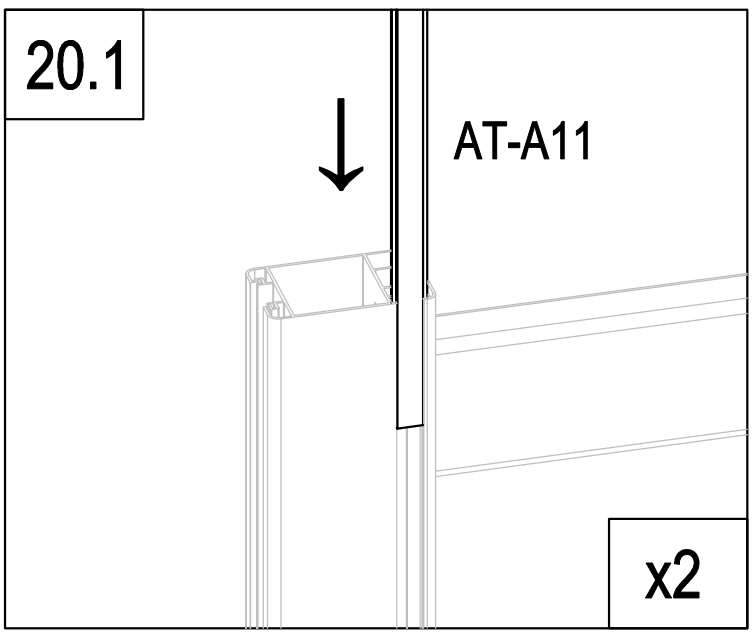

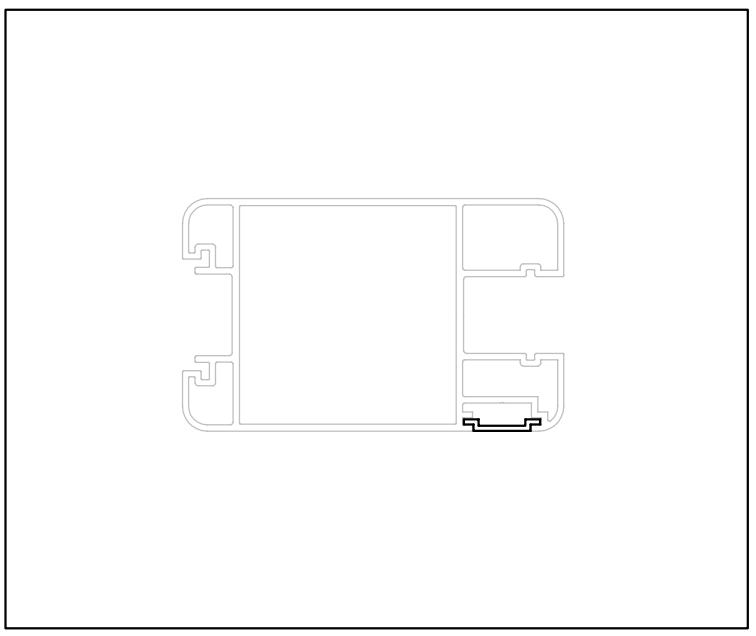

	AT-A11	2

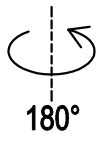

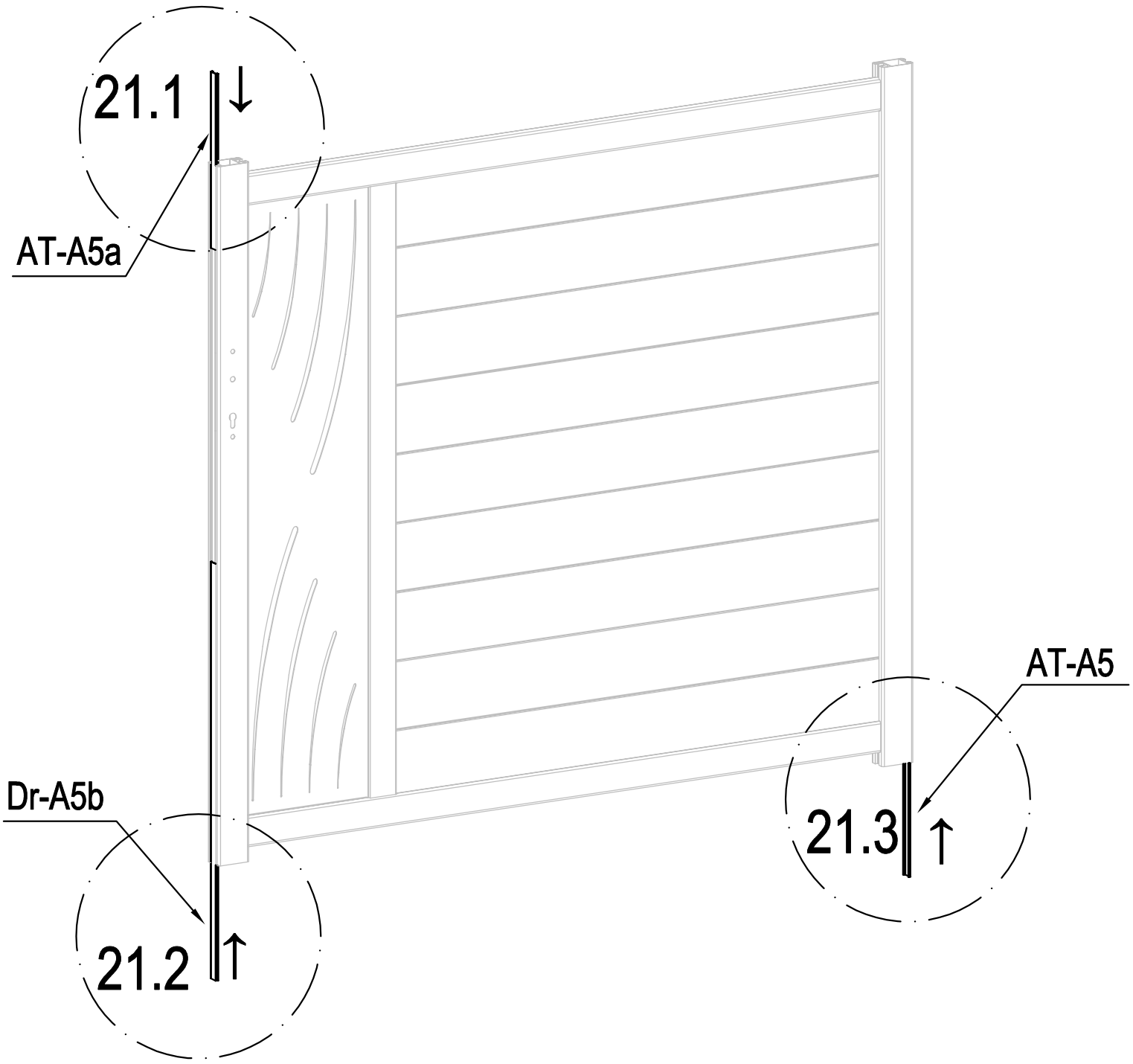

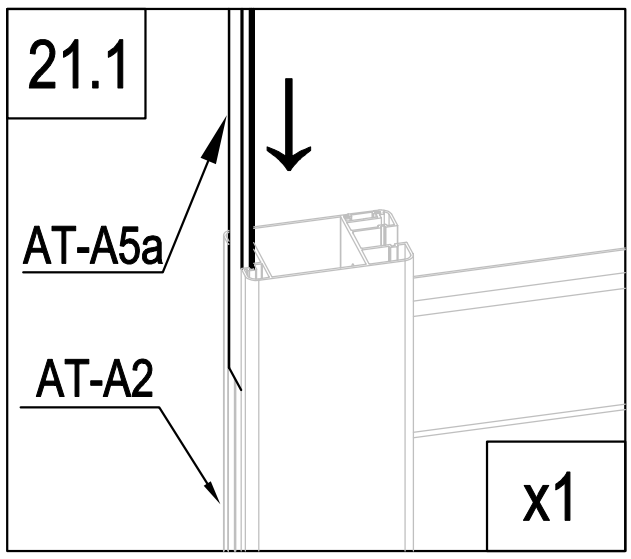

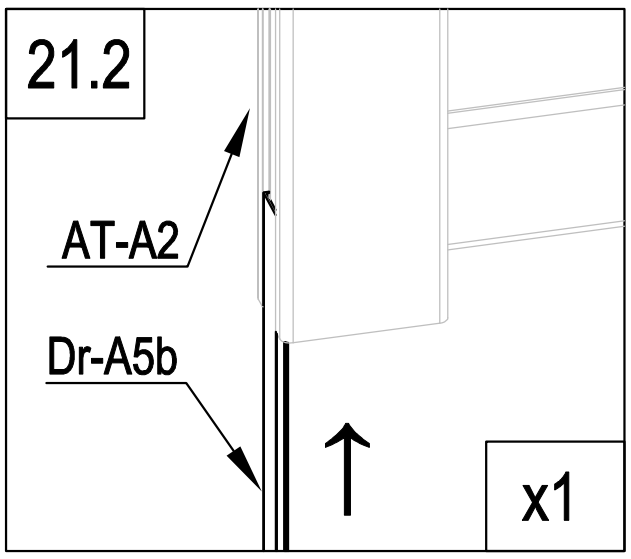

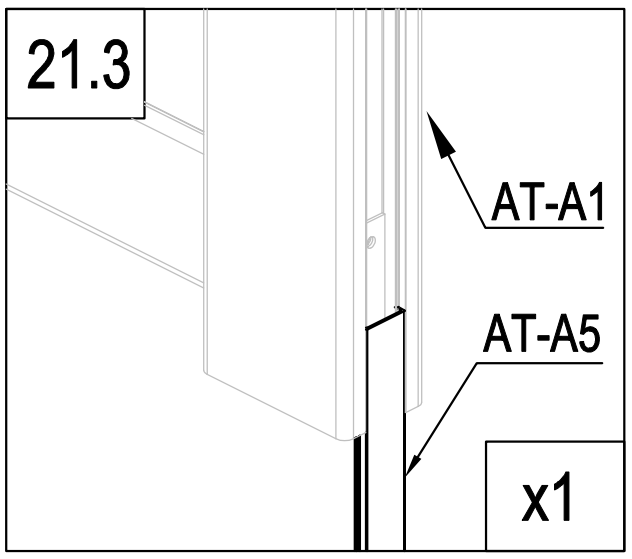

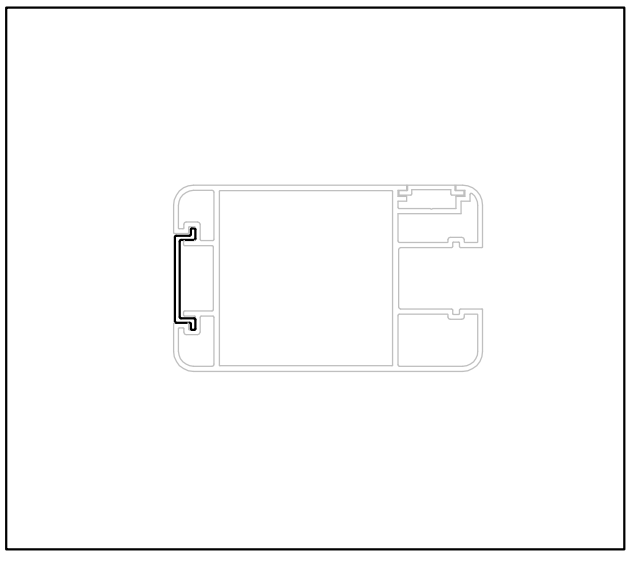

	AT-A5	1
	AT-A5a	1
	Dr-A5b	1

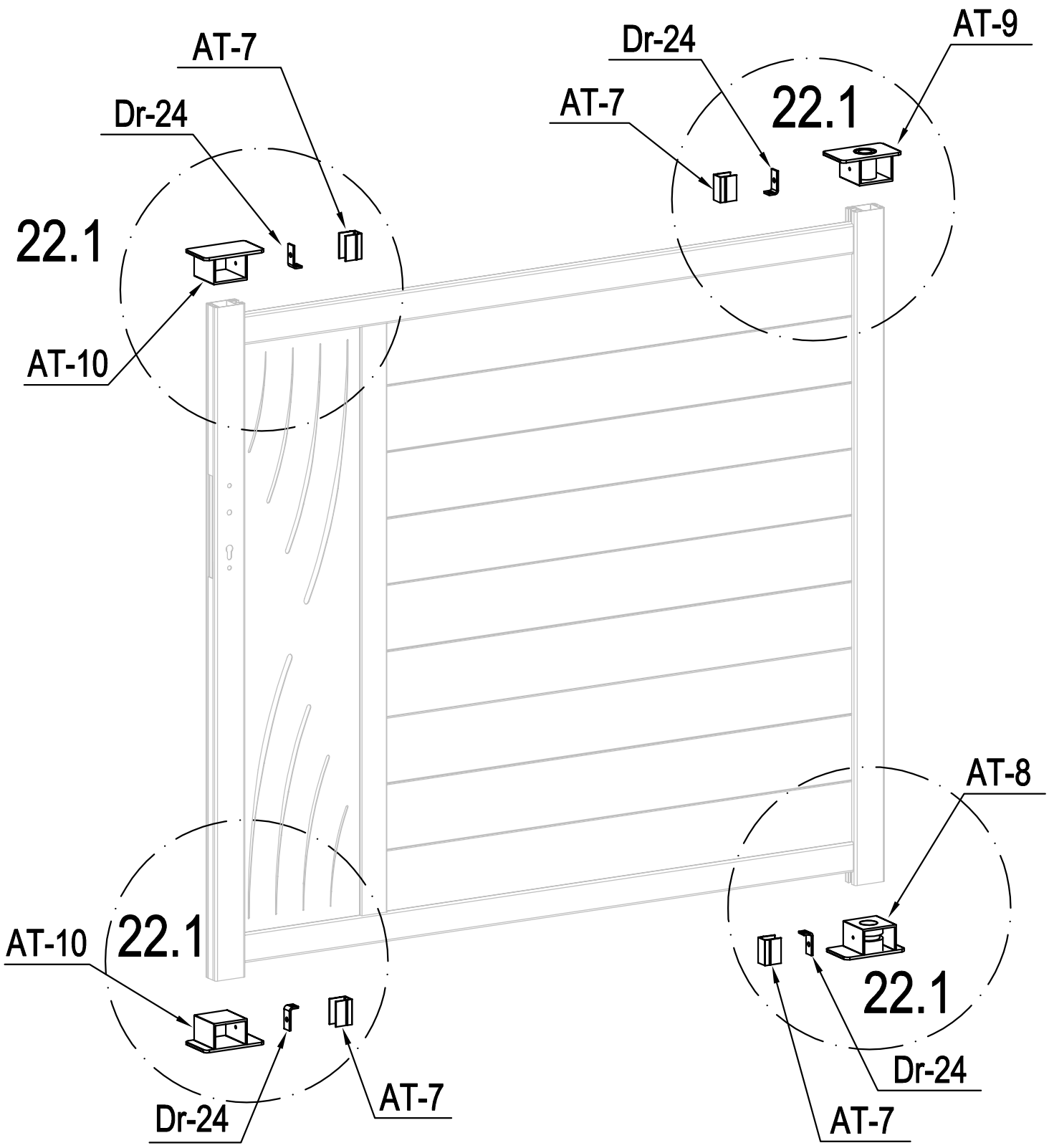

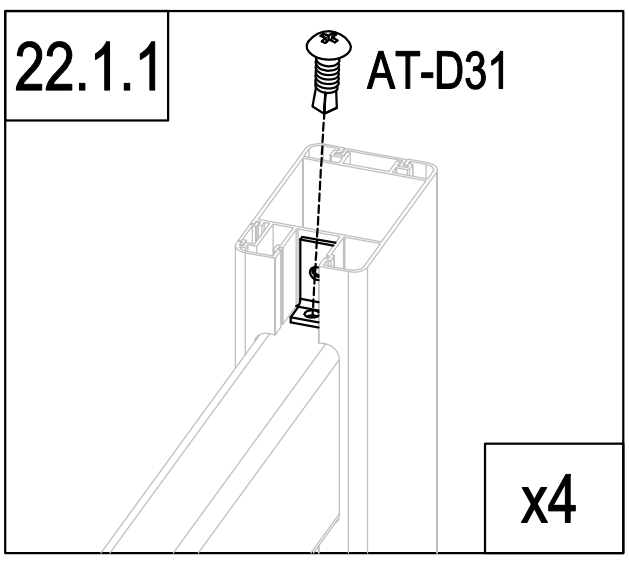

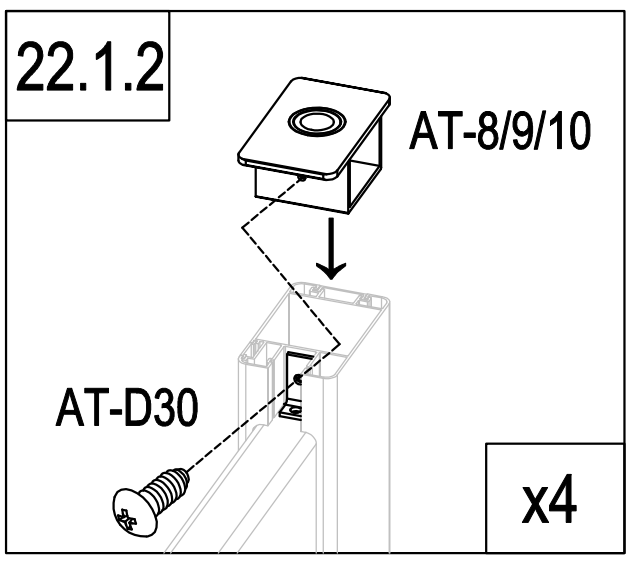

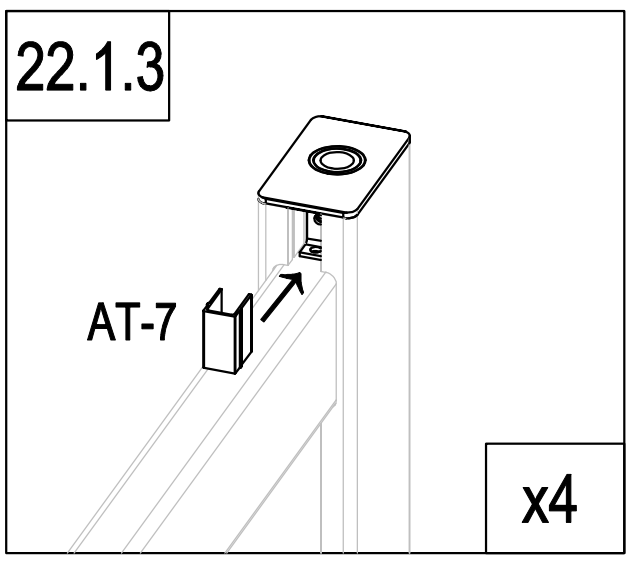

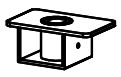	AT-8	1
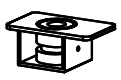	AT-9	1
	AT-10	2
	AT-7	4

	Dr-24	4
	AT-D30	4
	AT-D31	4

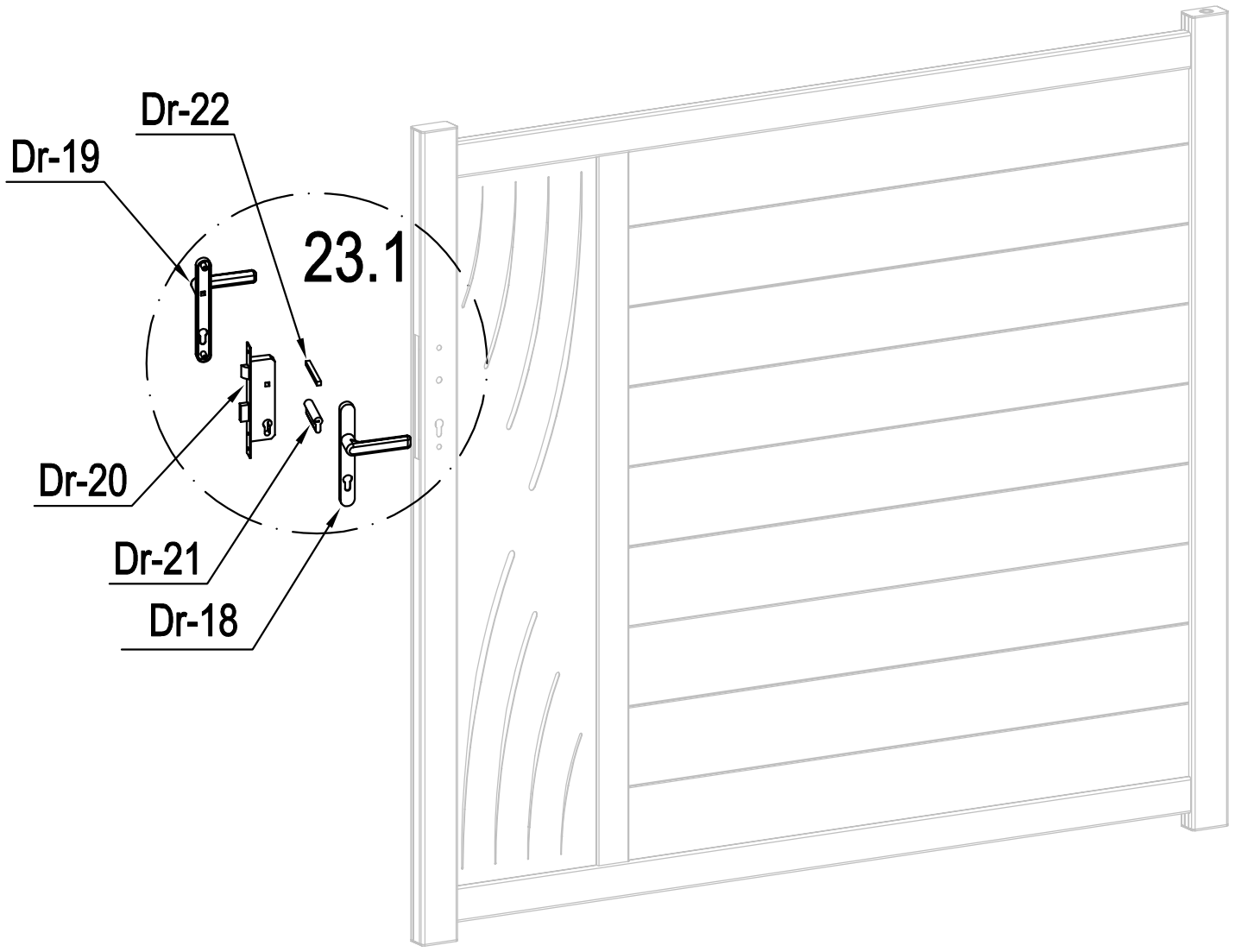

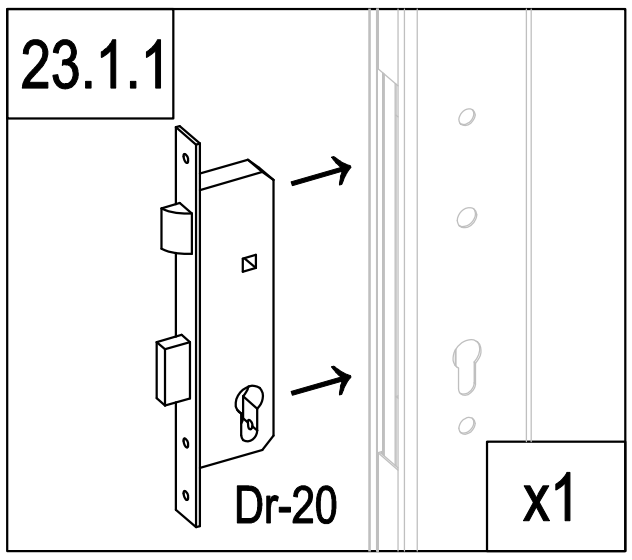

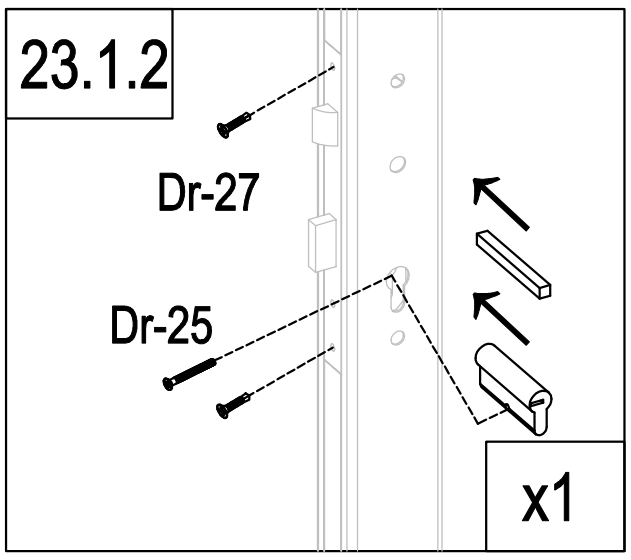

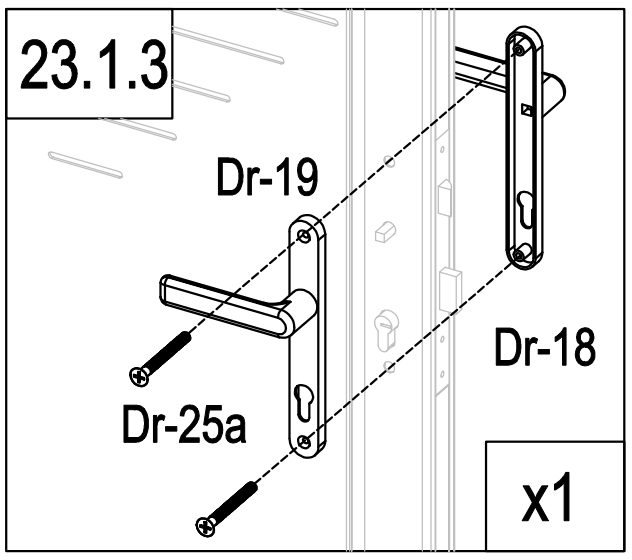

	Dr-20	1
	Dr-21	1
	Dr-22	1
	Dr-25	1

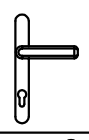	Dr-18	1
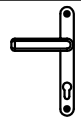	Dr-19	1
	Dr-25a	2
	Dr-27	2

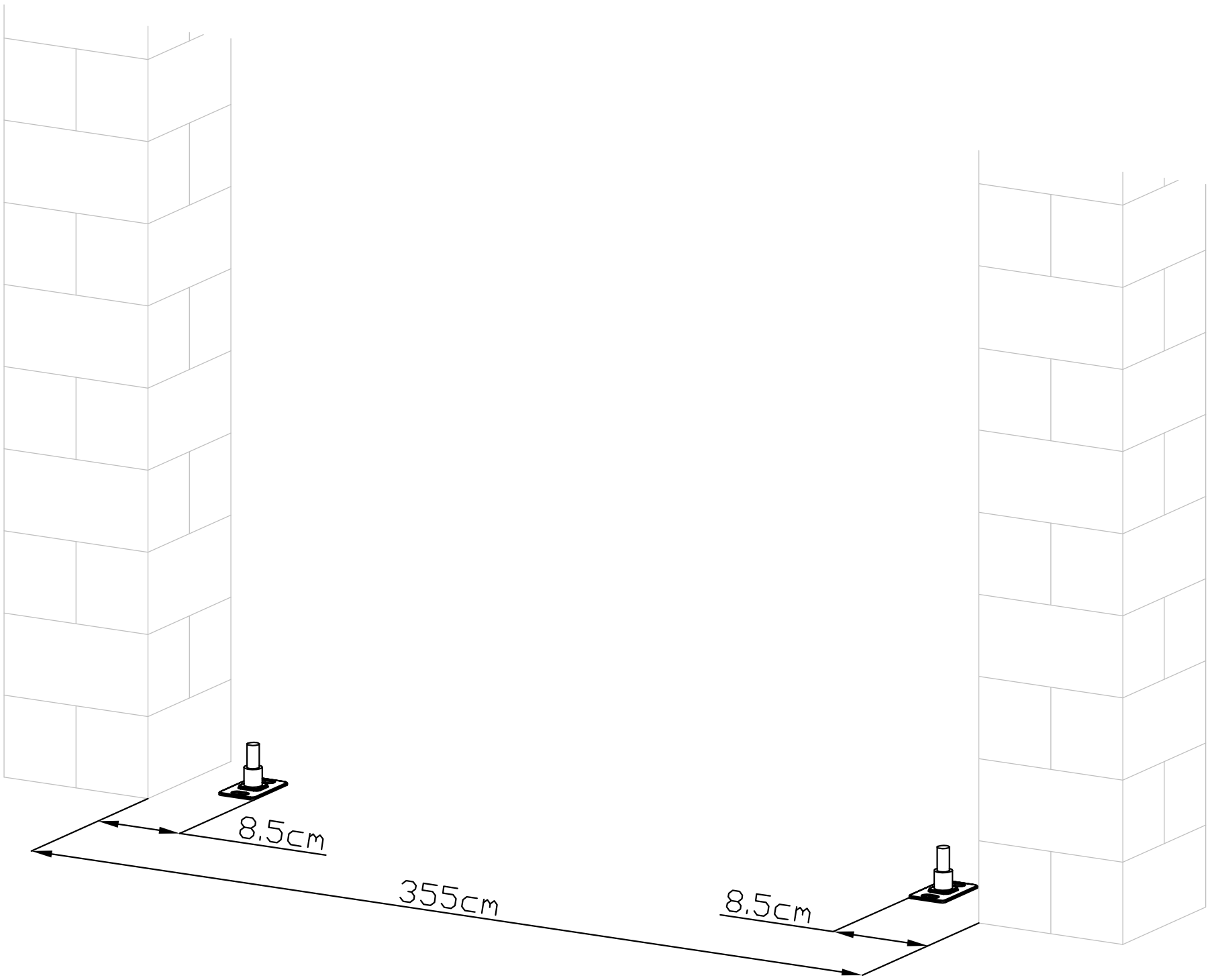

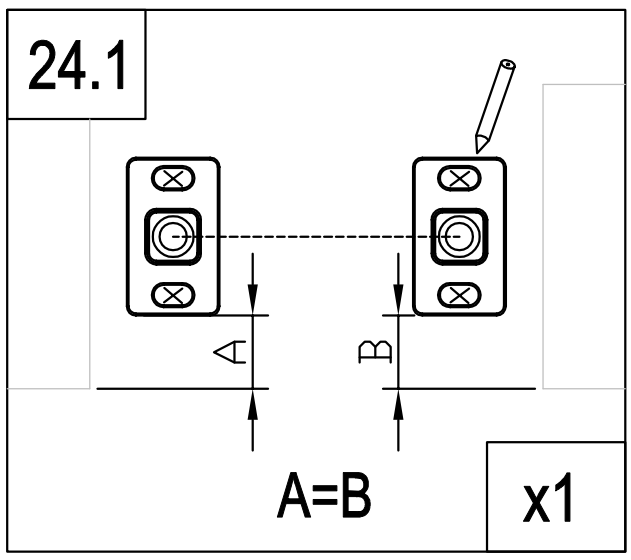

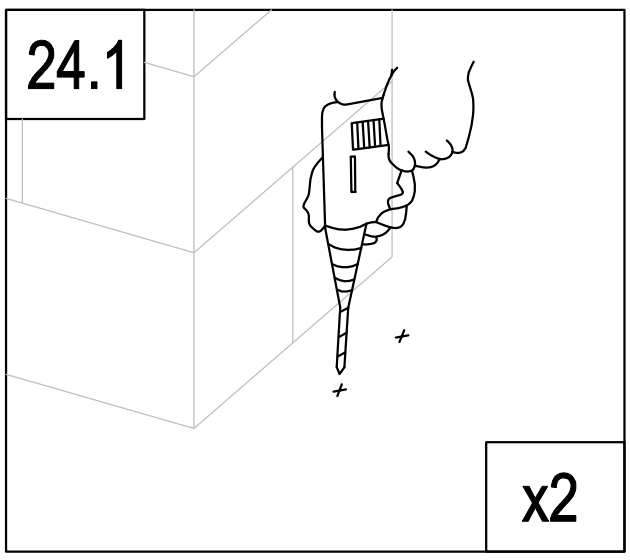

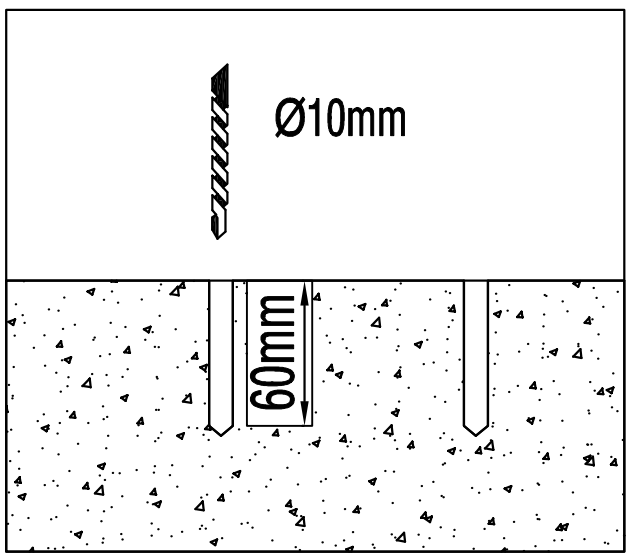

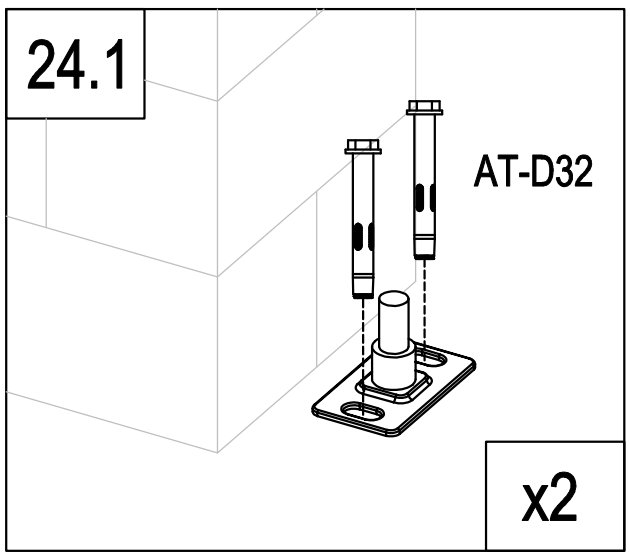

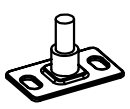	Dr-12	2
	AT-D32	4

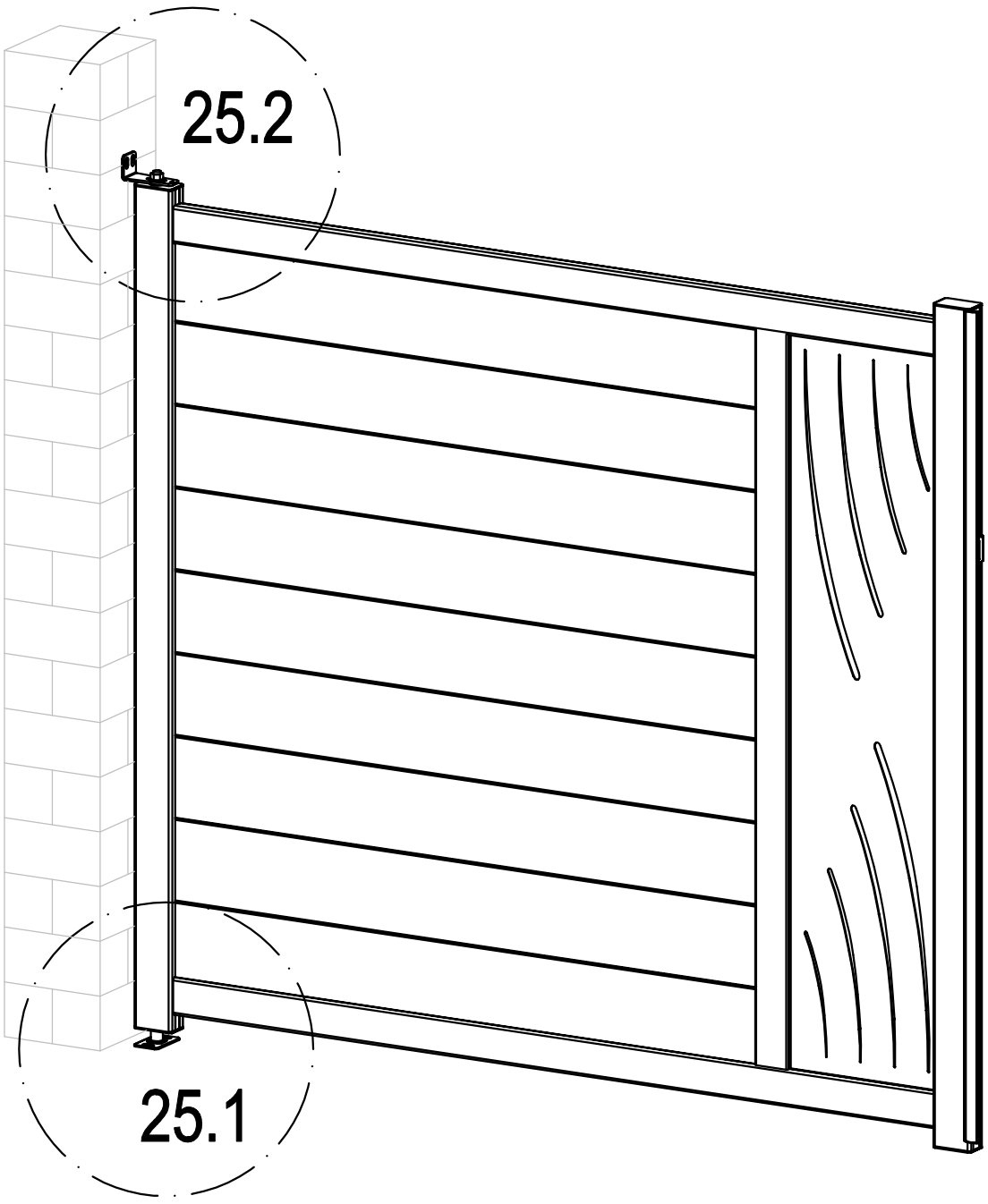

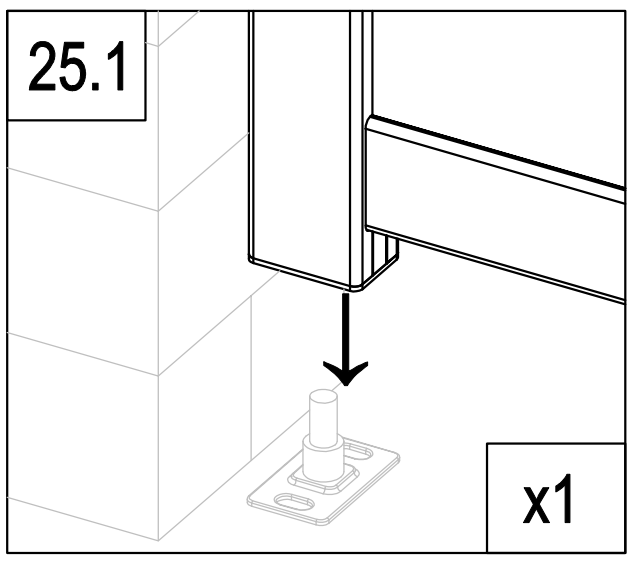

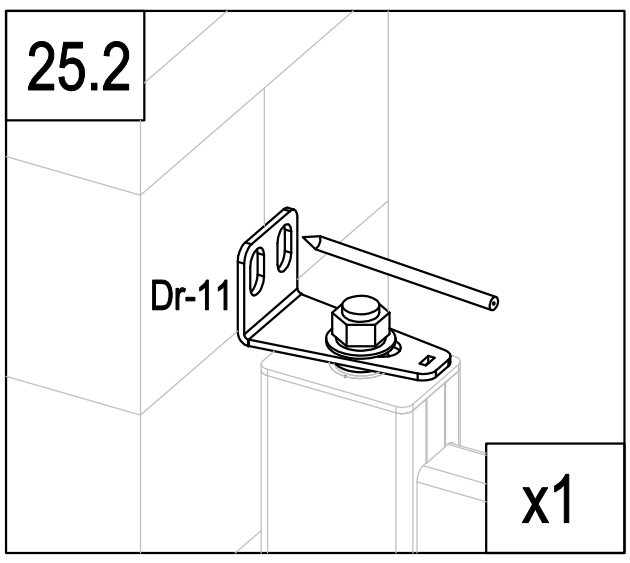

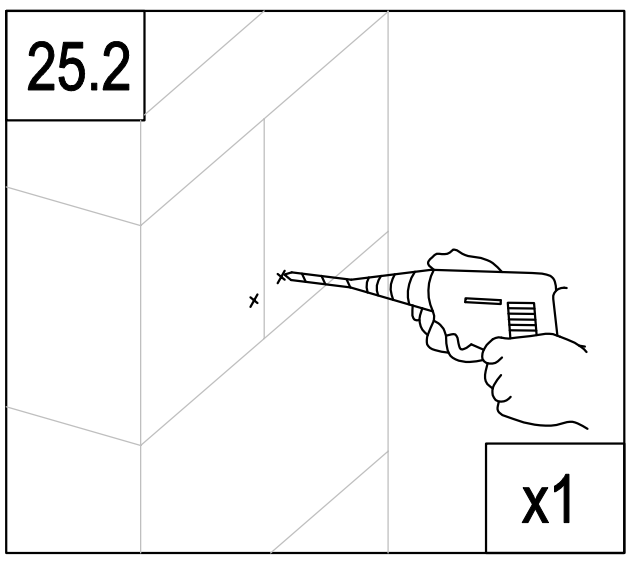

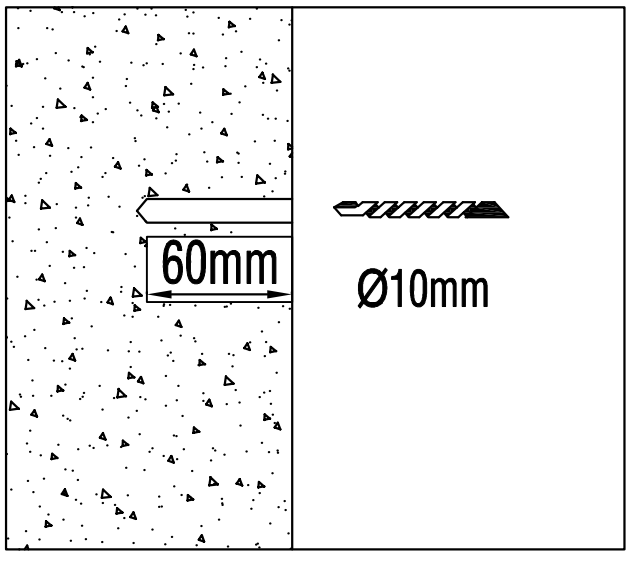

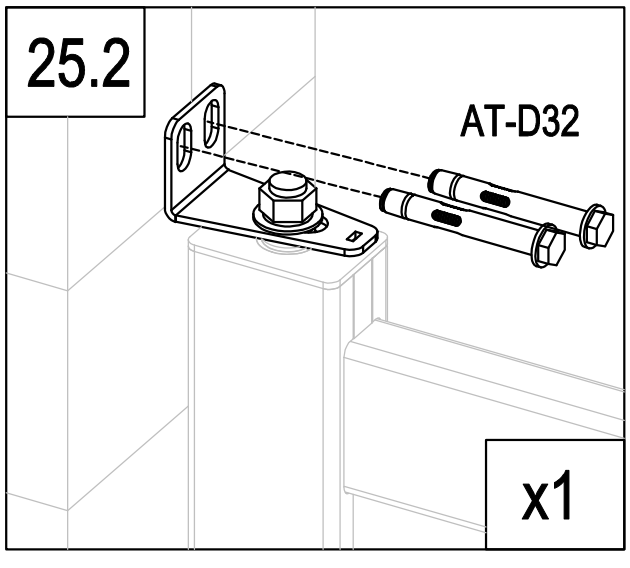

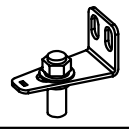	Dr-11	1
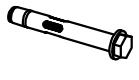	AT-D32	2

25

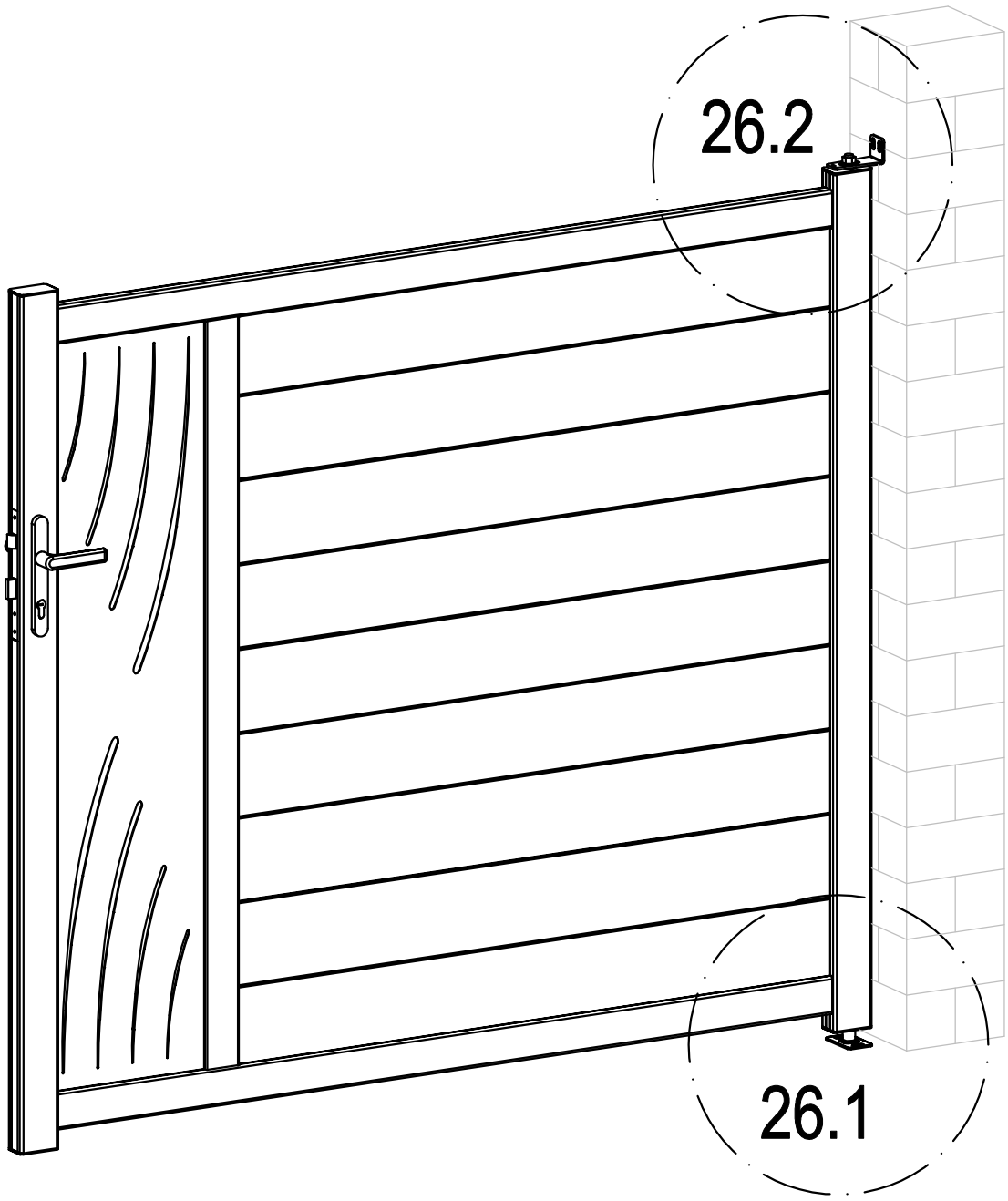

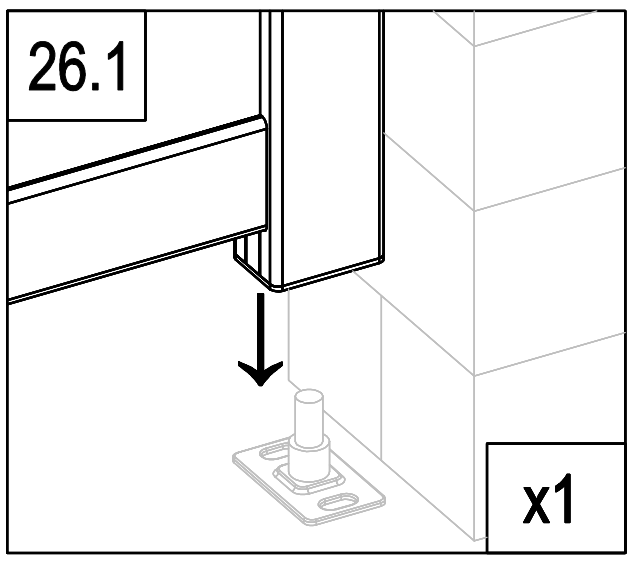

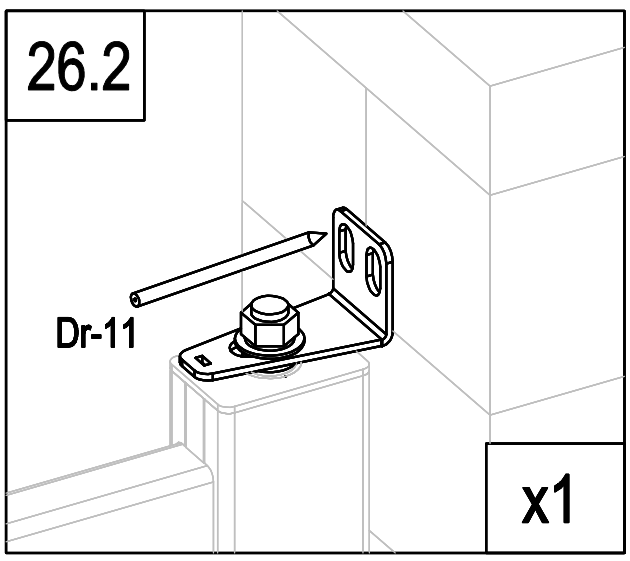

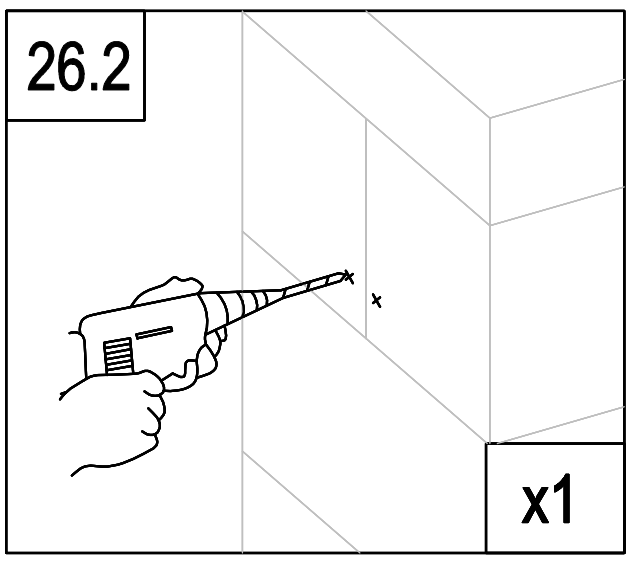

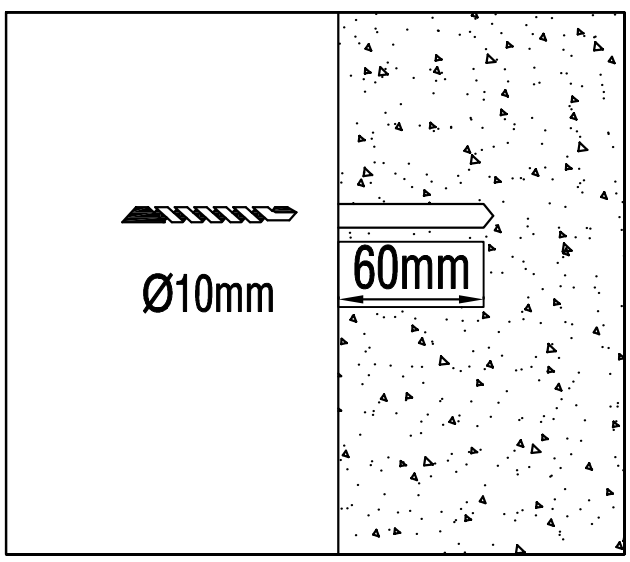

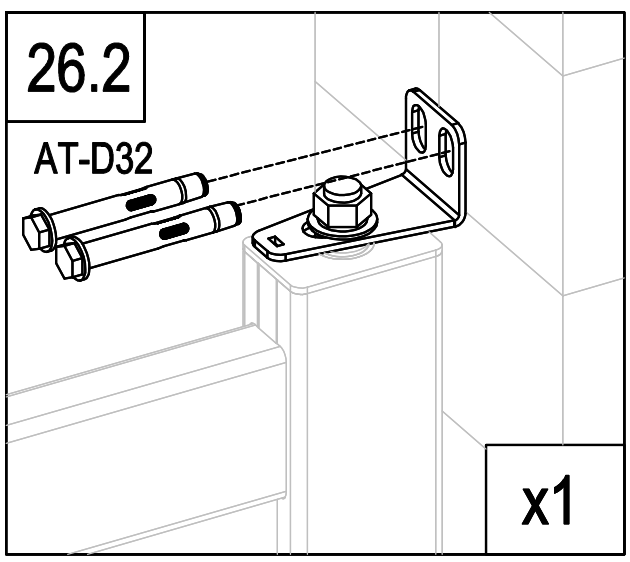

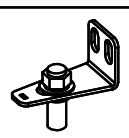	Dr-11	1
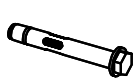	AT-D32	2

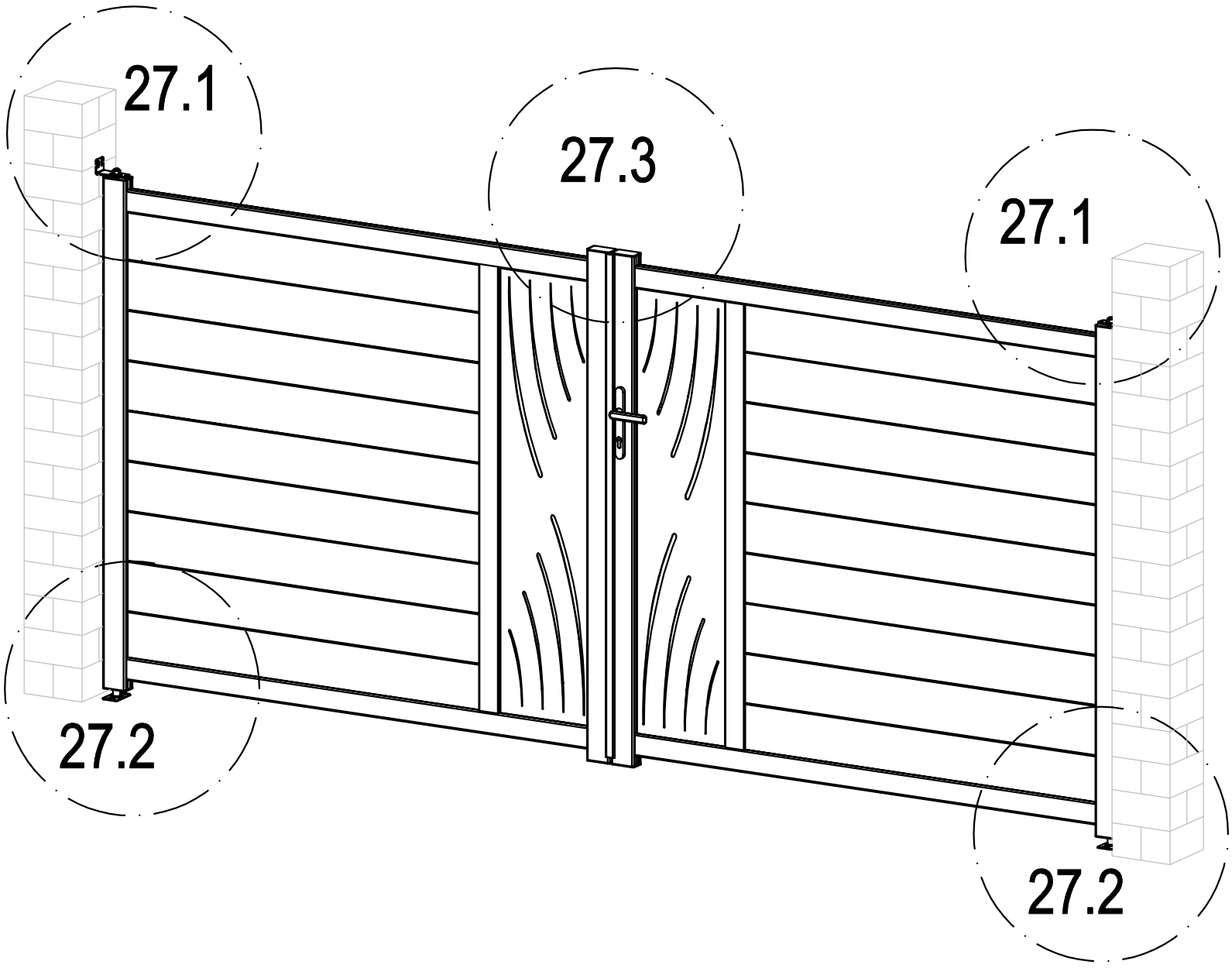

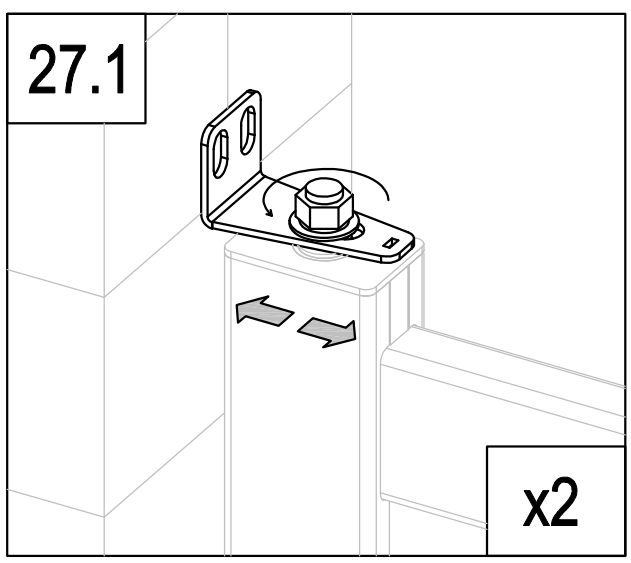

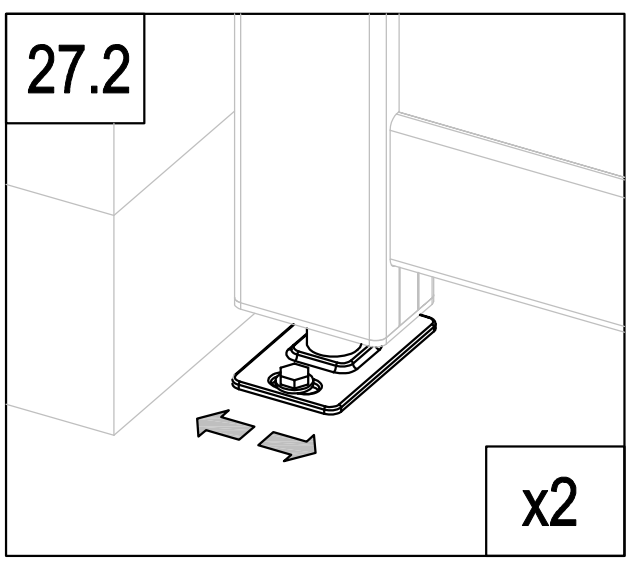

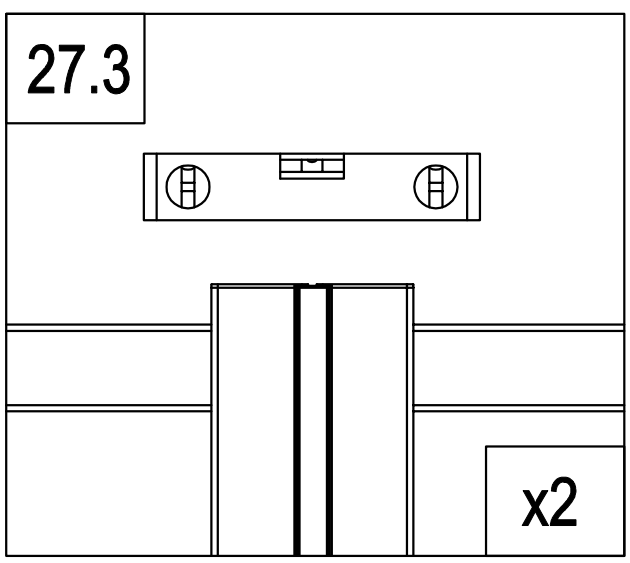

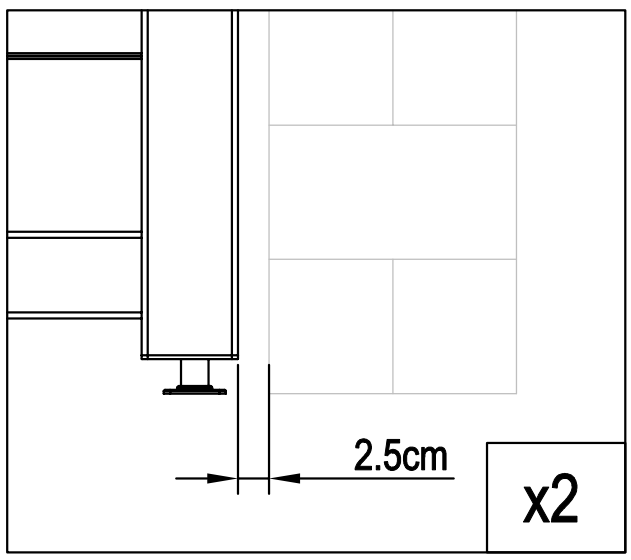

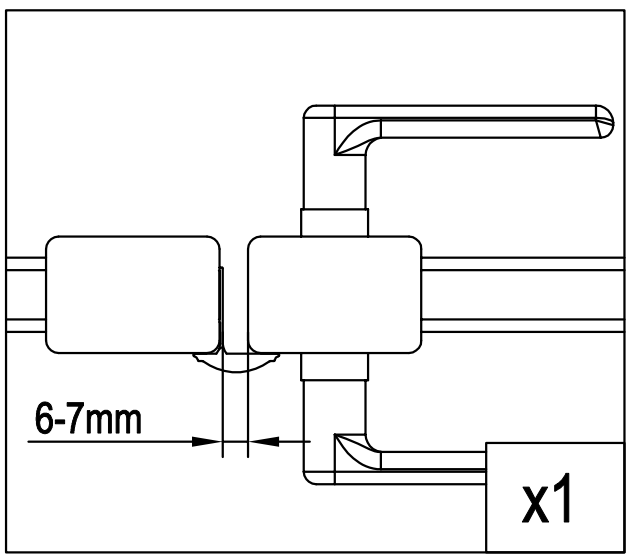

27

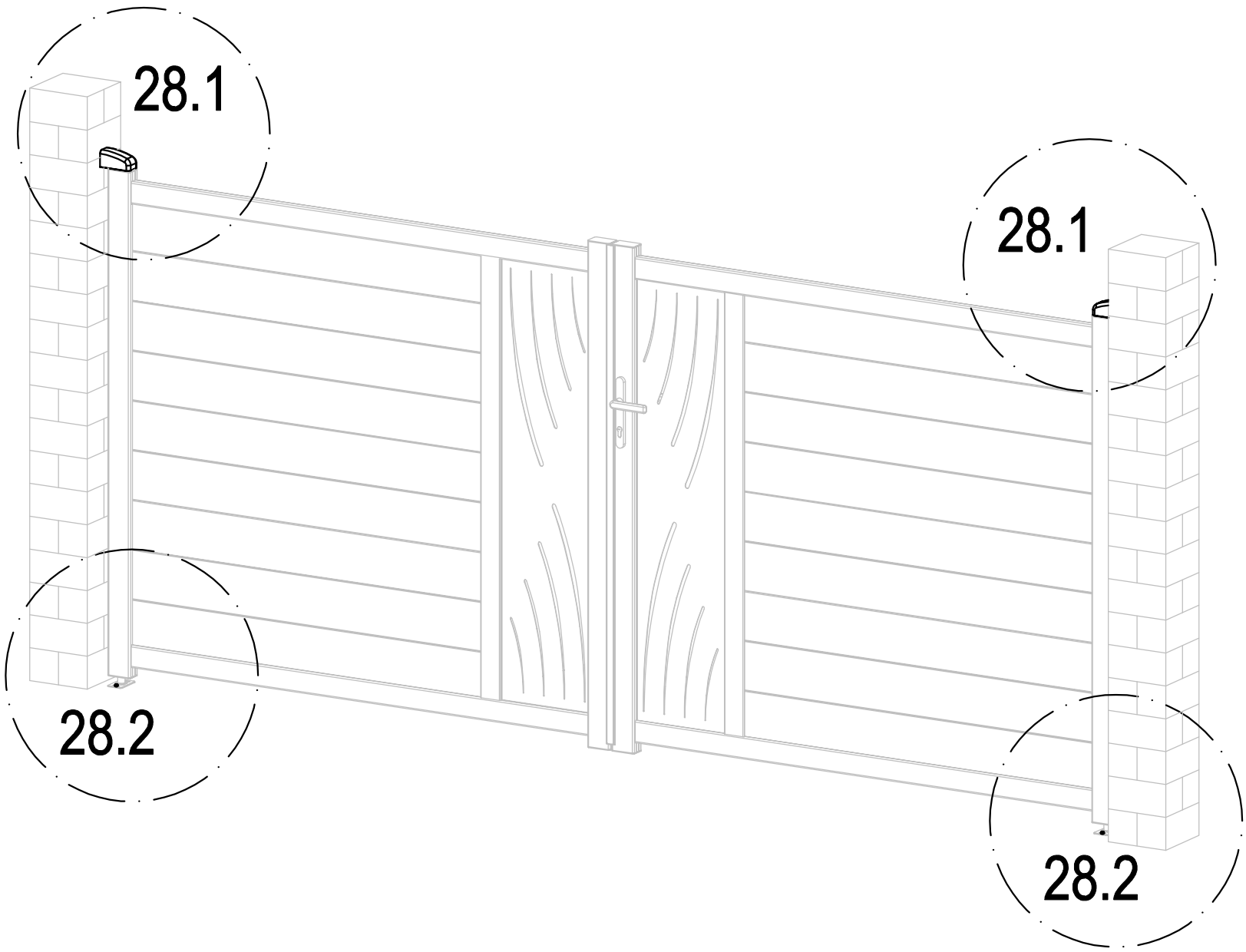

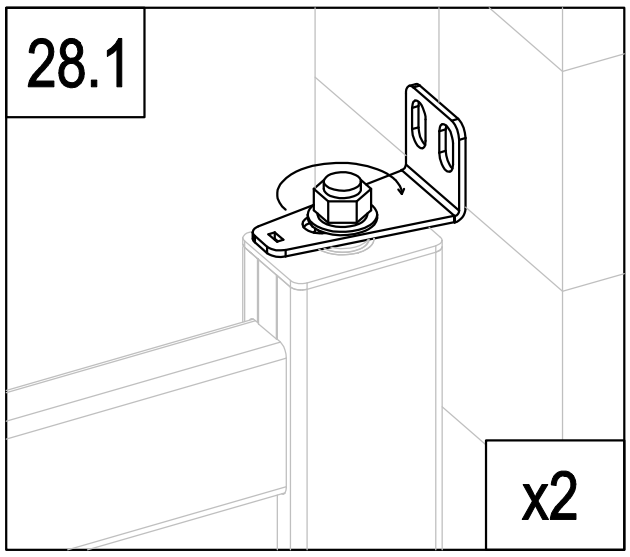

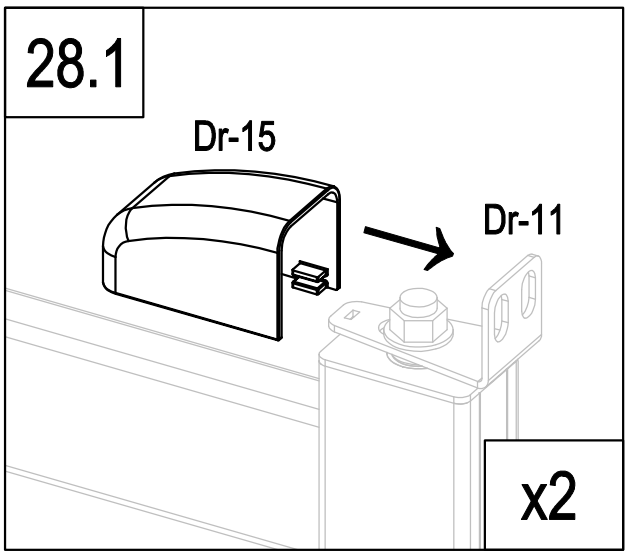

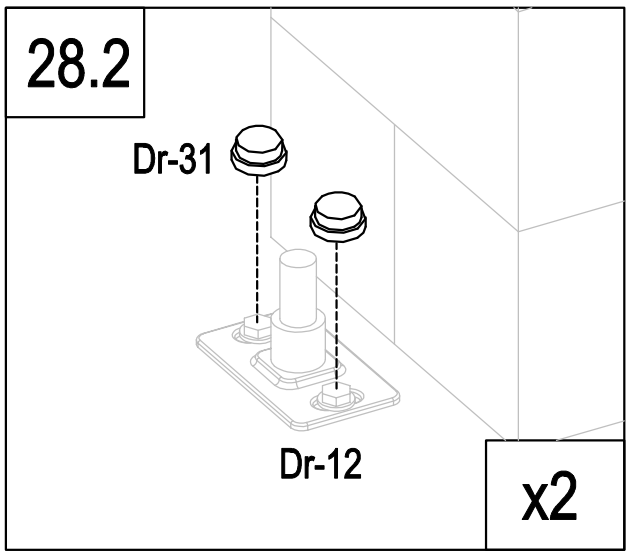

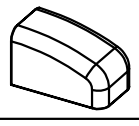	Dr-15	2
	Dr-31	4

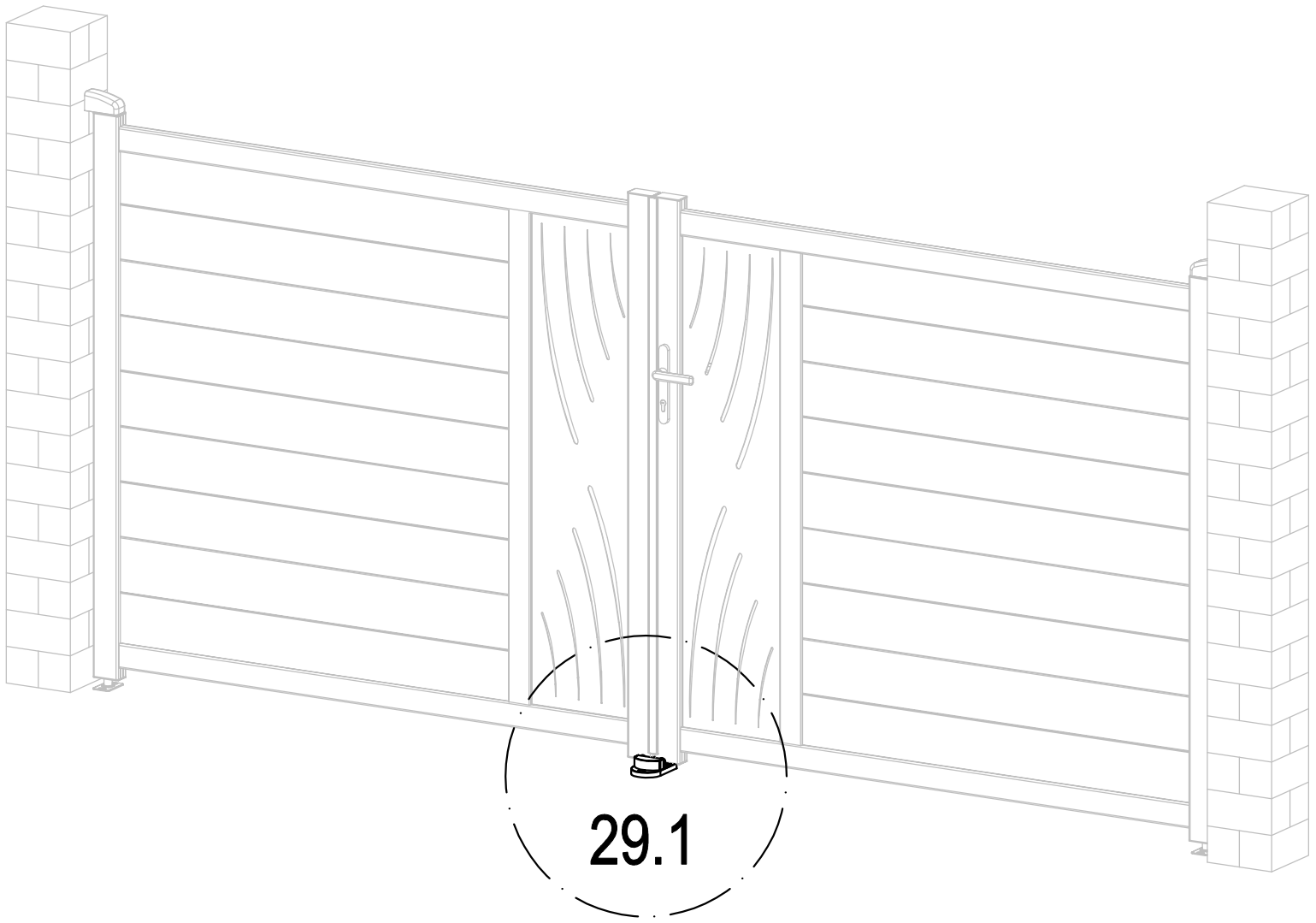

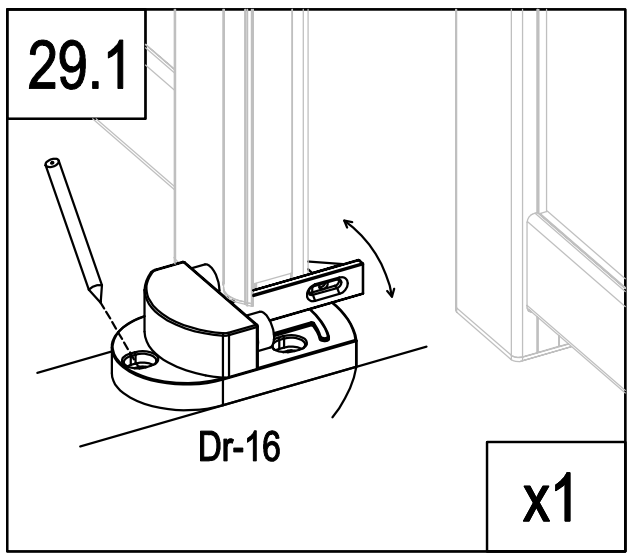

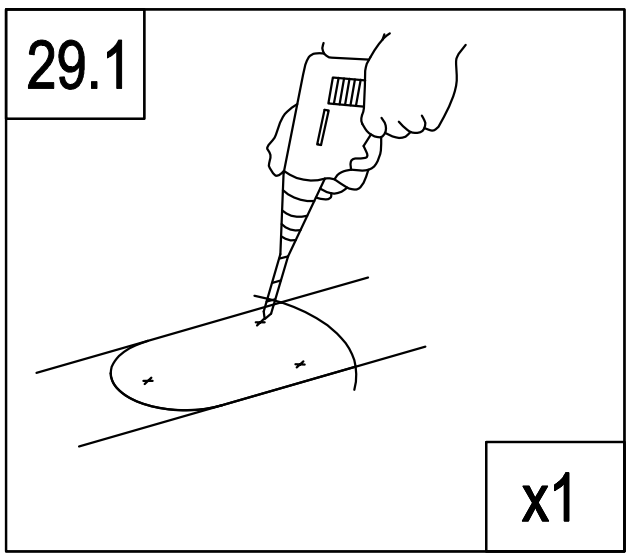

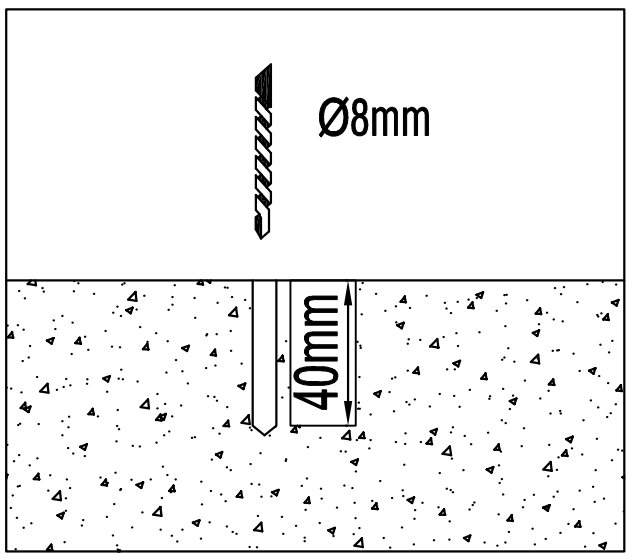

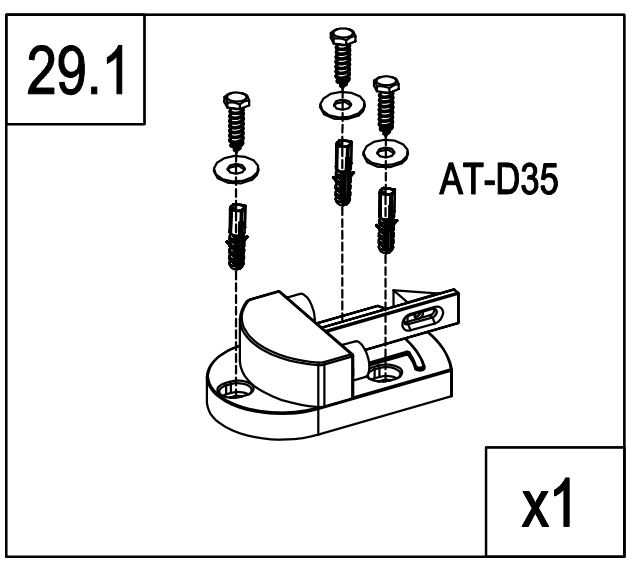

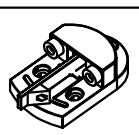	Dr-16	1
	AT-D34	3
	AT-D35	3

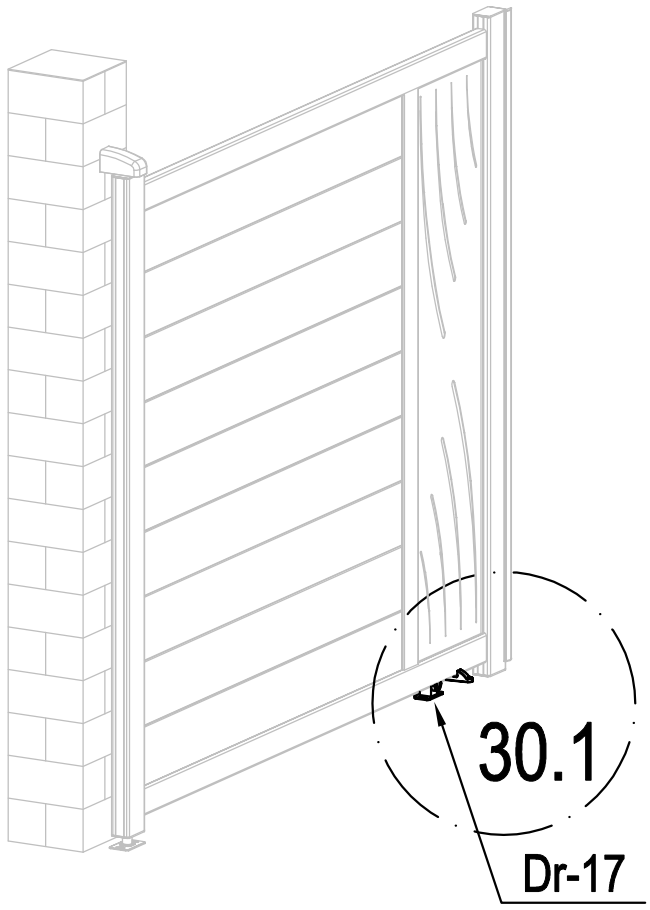

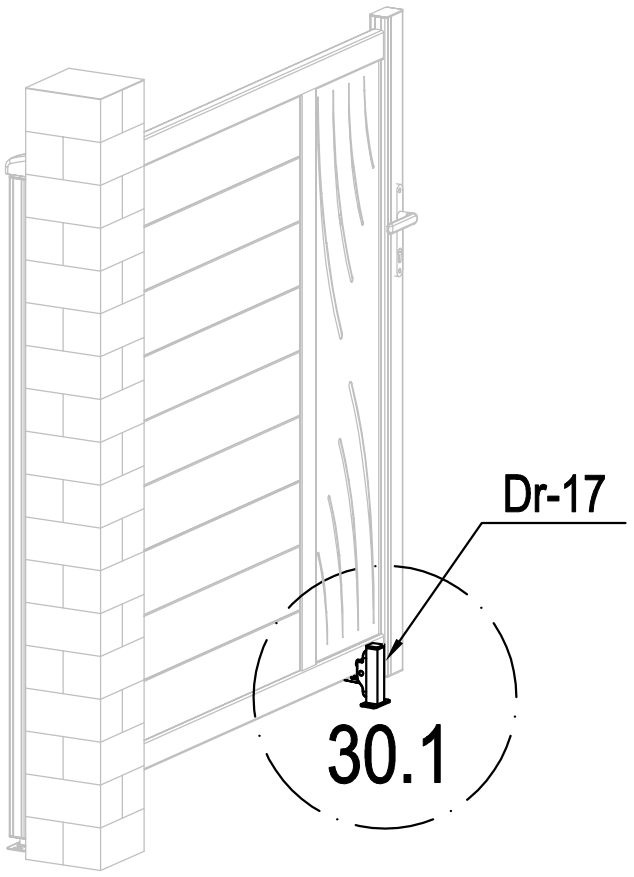

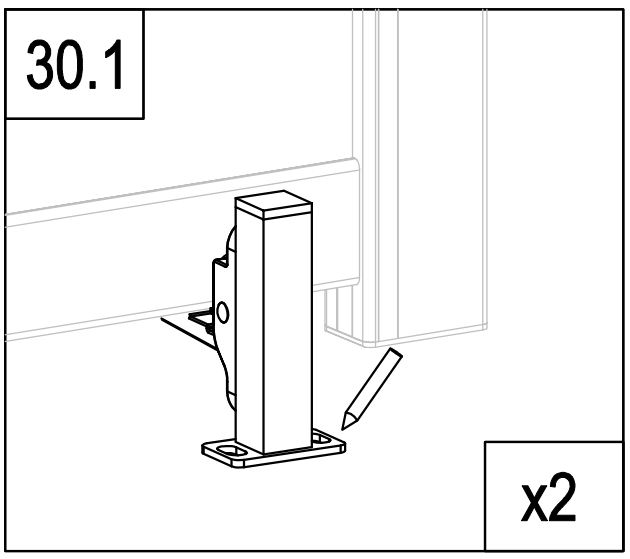

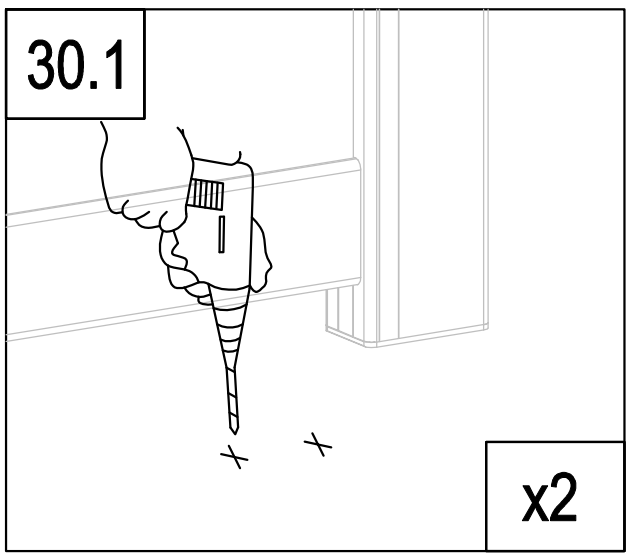

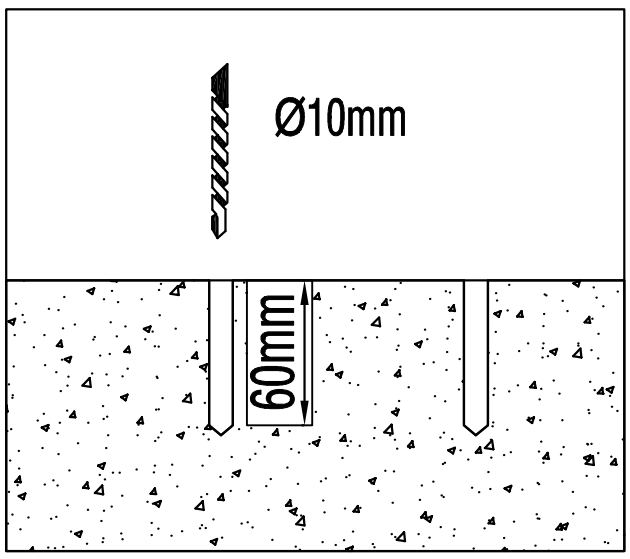

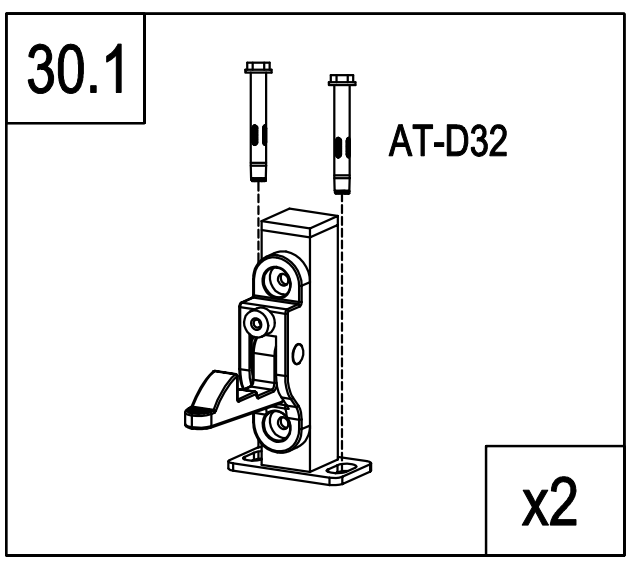

	AT-D32	4
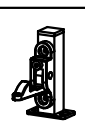	Dr-17	2